SLOVENSKÁ MOTOCYKLOVÁ FEDERÁCIA

TECHNICKÁ KOMISIA

TECHNICKÉ PREDPISY FIM

MOTOKROS

2023

Slovenský preklad*

* Neprešlo jazykovou úpravou

Obsah

01.01 ÚVOD ... 2
01.03 VOĽNOSŤ KONŠTRUKCIE ... 2
01.05 KATEGÓRIE A SKUPINY MOTOCYKLOV ... 2
01.07 TRIEDY ... 3
01.11 MERANIE OBJEMU VALCOV ... 4
01.17 PREPLŇOVANIE ... 5
01.18 TELEMETRIA ... 5
01.19 HMOTNOSŤ MOTOCYKLA ... 5
01.21 STANOVENIE ZNAČKY MOTOCYKLA ... 6
01.23 DEFINÍCIA PROTOTYPU ... 7
01.25 VŠEOBECNÉ ŠPECIFIKÁCIA ... 7
01.26 DEFINÍCIA RÁMU SÓLO MOTOCYKLA ... 8
01.27 ŠTARTOVACIE ZARIADENIE ... 8
01.28 PALIVOVÁ NÁDRŽ ... 8
01.29 KRYT PREVODOVEJ REŤAZE ... 9
01.31 VÝFUKOVÉ POTRUBIE A TLMIČ VÝFUKU ... 9
01.33 RIADIDLÁ ... 10
01.35 OVLÁDACIE PÁČKY ... 11
01.37 OVLÁDANIE PLYNU ... 11
01.39 STÚPAČKY ... 12
01.41 BRZDY ... 12
01.43 BLATNÍKY A OCHRANA KOLIES ... 13
01.44 KAPOTÁŽ ... 13
01.46 PÉROVANIE ... 13
01.47 KOLESÁ, RÁFIKY A PNEUMATIKY ... 13
01.49 PNEUMATIKY ... 14
01.50 DOPLŇUJÚCE ŠPECIFIKÁCIE PRE ELEKTRICKÉ MOTOCYKLE ... 14
01.51 DOPLŇUJÚCE ŠPECIFIKÁCIE PRE SUPERMOTO ... 16
01.53 DOPLŇUJÚCE ŠPECIFIKÁCIE PRE MOTOCYKLE S POSTRANNÝM VOZÍKOM ... 17
01.55 ČÍSELNÉ TABUĽKY ... 18
01.65 OCHRANNÝ ODEV A VÝBAVA JAZDCA POČAS TRÉNINGOV A PRETEKOV ... 20
01.67 OCHRANNÁ PRILBA ... 21
01.69 KONTROLA PRILIEB - INŠTRUKCIE ... 22
01.70 UZNANÉ MEDZINÁRODNÉ SCHVAĽOVACIE ZNAČKY ... 23
01.73 NÁRODNÉ FARBY PRILIEB ... 24
01.75 ZNAK FIM ... 26
01.76 JAZDECKÉ ČÍSLA – NÁVLEKY ... 26
01.77 TECHNICKÁ KONTROLA - PREBERANIE ... 27
01.78 NEBEZPEČNÉ MOTOCYKLE ... 32
01.79 KONTROLA HLUKU ... 32
01.82 ŠPECIFIKÁCIE PRE SNEŽNÉ SKÚTRE ... 33
01.83 ŠPECIFIKÁCIE PRE ŠTVORKOLKY ... 35
DIAGRAMY ... 37

01.01 ÚVOD

Výraz motocykel zahŕňa všetky vozidlá, ktoré majú v princípe menej ako štyri kolesá, sú poháňané motorom a sú určené v podstate pre dopravu jednej alebo viacerých osôb, z ktorých jedna je vodičom vozidla. Kolesá musia byť normálne v styku so zemou, s výnimkou prechodných okamihov a za určitých výnimočných okolností. Mimo toho pre prekonávanie určitých povrchov môže byť jedno alebo všetky kolesá nahradené skĺznicami, pásmi alebo reťazami.

01.03 VOĽNOSŤ KONŠTRUKCIE

Motocykel musí vyhovovať požiadavkám predpisom FIM, Zvláštnym Ustanoveniam, ako i určitým špecifickým podmienkam, ktoré môže FIM požadovať pre určité podujatia. Neexistujú žiadne obmedzenia, pokiaľ ide o značku, konštrukciu alebo druh motocykla, používaných pri podujatiach.

Všetky sólo motocykle (Skupina A1) musia byť konštruované takým spôsobom, aby boli plne ovládateľné jazdcom. Motocykle s prívesným vozíkom (Skupina B) musia byť konštruované tak, aby bola možná doprava spolujazdca.

01.05 KATEGÓRIE A SKUPINY MOTOCYKLOV

Motocykle sú rozdelené do kategórií a skupín, ktoré musia byť zachované pri všetkých športových podujatiach a pokusoch o rýchlostný rekord.

V zásade je zakázané, aby rôzne kategórie, skupiny a triedy štartovali v rovnakých pretekoch, pokiaľ Zvláštne Ustanovenie nestanovia inak.

Kategória I
Motocykle poháňané pôsobením jedného kolesa v styku so zemou.

Kategória II
Špeciálne motocykle poháňané pôsobením dvoch kolies v styku so zemou, ale nespadajúcich do Kategórie I.

Skupina A1 - Sólo motocykle
Dvojkolesové motocykle tvoriace na zemi jednu stopu.

Skupina B1
Motocykle s tromi kolesami, tvoriace na zemi dve stopy a pozostávajúce z motocykla, tvoriaceho jednu stopu a z postranného vozíka pre spolujazdca, tvoriaceho druhú stopu.

Skupina B2
Motocykle s tromi kolesami, tvoriace na zemi dve alebo tri stopy v smere jazdy, s trvalo pripojeným postranným vozíkom, tvoriacim s motocyklom úplnú integrálnu jednotku. Pri troch stopách

motocyklových kolies nesmú byť stredové čiary dvoch stôp tvorené motocyklom vzdialené viac než 75 mm. Stopa je určená pozdĺžnou stredovou čiarou každého kolesa vozidla v smere jazdy.

Kategória III
Špeciálne motocykle poháňané pôsobením viacerých kolies v styku so zemou.

Skupina C - Špeciálne dvojkolesové motocykle s poháňanými dvoma kolesami
Skupina D - Špeciálne trojkolesové motocykle s poháňanými dvoma kolesami
Skupina E - Snežné skútre
Skupina F - Šprintery a dragstery
Skupina G - Štvorkolky (Quad)
Skupina J - Elektrické vozidlá (Pozri čl. 01.50)

01.07 TRIEDY

Skupiny sú rozdelené ešte do objemových tried podľa objemu valca, ako je ďalej uvedené. Všeobecne tieto objemové triedy musia byť dodržané pre všetky medzinárodné podujatia (hoci viď. čl. 032.3.2 športových poriadkov motokros).

Kategória I

Skupina A1 – sólo motocykle

Trieda		Nad ccm	Do ccm
50		-	50
65		50	65
85	2-takt	65	85
	4-takt	85	150
100		85	100
MX2	2-takt	100	125
	4-takt	175	250
175		125	175
MXGP	2T	175	250
	4T	290	450
350		250	350
750		500	750
1000		750	1000
1300		1000	1300

Poznámka: pre Triedy 50,65,85,100 a 125 ccm sú povolené iba jednovalcové motory.

Skupina B1, B2 - Sajdkáry
Nad 350 ccm do maximálne 750 ccm pre dvojdobé motory a maximálne 1000 ccm pre štvordobé jednovalcové a dvojvalcové motory.

Kategória II

Skupina E - snežné skútre

Trieda	nad ccm	do ccm
250	-	250
350	250	350
500	350	500
750	500	750
1050	750	1050
1300	1050	1300

Skupina G - štvorkolky

Štvorkolesové vozidlá do terénu s balónovými pneumatikami poháňané jednou nápravou, ktoré majú koleso v každom najnižšom bode uhlopriečky. Pozostávajú z jedinej integrálnej jednotky s miestom pre jedného jazdca, ktorý sedí obkročmo a sú riadené riadidlami.
Rovnaké triedy ako Kategória I, Skupina A1.

01.11 MERANIE OBJEMU VALCOV

11.11 Motor s vratným pohybom - Ottov cyklus

Objem každého valca motora sa vypočíta podľa geometrického vzorca pre objem valcových telies; priemer je daný vŕtaním a výška zdvihom piestu od najvyššieho do najnižšieho bodu:

$$\text{Objem} = \frac{3.1416 \text{ x } D^2 \text{x } C}{4}$$

kde D - vŕtanie
C - zdvih piestu

Ak nie je vŕtanie valca kruhové, plocha prierezu musí byť stanovená vhodnou geometrickou metódou alebo výpočtom a potom násobená zdvihom pre stanovenie objemu.

Vŕtanie valca musí byť merané s toleranciou 1/10 mm. Ak pri meraní s touto toleranciou objem valca prekročí limit pre danú triedu, je nutné urobiť nové meranie studeného motora s toleranciou 1/100 mm.

11.13 Rotačný motor

Objem motora, podľa ktorého sa určí v ktorej triede bude motocykel štartovať, sa určí takto:

$$\text{Objem} = \frac{2 \text{ x } V}{N}$$

kde V - objem všetkých komôr, s ktorých sa skladá motor
N - počet otáčok motora, nutných pre dokončenie jedného cyklu v komore

Tento motor je klasifikovaný ako 4-taktný

11.15 Wankelov motor

Pre Wankelov motor s trojbokým piestom je objem motora daný takto:

$$\text{Objem} = 2 \text{ x } V \text{ x } D$$

kde V – je objem jednej komory
N – je počet rotorov

Tento motor je klasifikovaný ako 4-taktný

01.17 PREPLŇOVANIE

Preplňovanie akýmkoľvek druhom zariadenia je pre všetky medzinárodné podujatia zakázané.

Dvojdobý alebo štvordobý motor spadajúci do ktorejkoľvek uznávanej triedy (podľa výpočtu objemu valcov motora), nemá byť v spornom prípade považovaný za preplňovaný vtedy, ak dopravené množstvo paliva do valca pri jednom pracovnom cykle neprekračuje max. zdvihový objem pre triedu.

01.18 TELEMETRIA

Informácie (dáta) nesmú byť žiadnym spôsobom prenášané do alebo z idúceho motocykla.
Môže byť požadované oficiálne signalizačné zariadenie.
Môže byť požadované zariadenie na automatické počítanie kôl.
Automatické počítanie kôl nesmie rušiť oficiálne časomerné zariadenie.

Telemetria nie je povolená (prenášané signály do alebo z motocykla), s výnimkou povinných zariadení pre MS (časomeračské transpondéry a FIM kontrolné a meracie zariadenia) vždy po konečnom schválení FIM technickým riaditeľom.

01.19 HMOTNOSŤ MOTOCYKLA

19.01
Minimálne hmotnosti motocyklov (bez jazdca a/alebo spolujazdca, so všetkými prevádzkovými kvapalinami) sú:

MX65	do 65cc – 2T	53 kg
MX85 (malé kolesá)	od 65cc do 85cc - 2T	63 kg
	od 100cc do 150cc - 4T	71 kg
MX85 (veľké kolesá)	od 65cc do 85cc - 2T	65 kg
	od 100cc do 150cc - 4T	73 kg
MXGP	od 175cc do 250cc - 2T	98 kg
	od 290cc do 450cc - 4T	99 kg
MX2	od 100cc do 125cc - 2T	88 kg
	od 175cc do 250cc - 4T	95 kg

Palivová nádrž musí obsahovať najviac 0,5 litra paliva, ak je motocykel skontrolovaný pred pretekmi (počas technickej prebierky).

Toto sú absolútne limity a pri kontrole stroja pred tréningovými / kvalifikačnými pretekmi / pretekmi sa neuplatňuje žiadna tolerancia.

Minimálna hmotnosť overovaného motocykla nesmie byť nikdy nižšia ako požadovaná minimálna hmotnosť.

Pri kontrole počas závodu alebo po ňom sa akceptuje 1% tolerancia hmotnosti stroja.

Musí sa použiť váha s minimálnym rozlíšením 100 g.

19.02
Používanie „balastu“ (dovažovanie) pre dodržanie minimálnej hmotnosti je zakázané. Pojem „balast“ označuje akýkoľvek komponent, zariadenie alebo diel, ktorého primárnou funkciou je zvýšenie hmotnosti stroja. Všetky komponenty, zariadenia a diely musia byť pevne spojené s motocyklom.

19.03
Na prednú časť hlavného rámu (a na všetkých motocykloch prioritne na tej istej strane rámu) musí byť pripevnená nálepka alebo iný kus značiaceho materiálu - plomba (najlepšie plastová).

19.05
V skupinách B1 a B2 je pri všetkých podujatiach povinný spolujazdec.

01.21 STANOVENIE ZNAČKY MOTOCYKLA

Ak sa na výrobe podieľajú dvaja výrobcovia, musia sa mená oboch výrobcov objaviť na stroji nasledovne:

- meno výrobcu podvozka
- meno výrobcu motora

01.23 DEFINÍCIA PROTOTYPU

Prototyp motocykla je vozidlo, ktoré musí spĺňať požiadavky bezpečnosti predpísané športovými pravidlami FIM pre druh športového podujatia, na ktorom sa má vozidlo použiť.

01.25 VŠEOBECNÉ ŠPECIFIKÁCIA

Nasledujúce špecifikácie platia pre všetky motocykle daných skupín a pre všetky druhy medzinárodných športových podujatí okrem výnimiek uvedených v príslušnej časti Športových pravidiel FIM.

Tieto špecifikácie sa môžu rovnako použiť pre všetky národné podujatia pokiaľ FMNR (národná motocyklová federácia) nestanoví inak.

Pre určité podujatia môžu byť požadované ďalšie špecifikácie, ktoré budú uvedené v prílohách Športových poriadkov FIM alebo v príslušných ZU.

Pokiaľ ide o overovanie typu materiálu, v prípade pochybností, vzorku alebo príslušnú časť je potrebné odobrať a zaslať do certifikovaného laboratória pre testovanie materiálov.

25.01 Použitie titánu a ľahkých zliatin

Použitie titánových zliatin v konštrukcii rámu, predných vidlíc (týka sa hlavných konštrukčných častí: piestnica a tuba), riadidiel, kyvnej vidlice, osí kyvných vidlíc a osí kolies je zakázané.

Použitie zliatin ľahkých kovov pre osi kolies je tiež zakázané.
Použitie titánových zliatin pre matice a skrutky je povolené.

25.03 Uhlíkové vlákna – Carbon Fibre

Používanie materiálov vystužených uhlíkovými vláknami je povolené (s výnimkou riadidiel a ráfikov kolies).

25.04 Keramické materiály

Použitie dielov z keramických materiálov je povolené pre nasledujúce diely:

- Mechanické tesnenie
- Zapaľovacia sviečka
- Senzor pomeru vzduchu a paliva (Lambda)
- Senzor – snímač polohy škrtiacej klapky
- Ložiska (keramické diely, ktoré nie sú OEM, musia byť deklarované FIM technickému riaditeľovi).

25.05 Ostatné vybavenie

Používanie záznamových dátových zariadení a automatického elektronického zapaľovania je povolené.

Medzi pohybujúcim sa motocyklom a akoukoľvek osobou nesmie dôjsť k prenosu informácií a dát, vrátané rádiovej a Bluetooth komunikácie. Výnimkou je signál z transpondéra na meranie času, z automatického zariadenia na meranie času na kolo alebo zo schválenej on-board kamery (s predchádzajúcim písomným súhlasom Promotéra MS, ME).

Pre potreby FIM a vývinu nových kontrolných postupov, je použitie akéhokoľvek elektronického zariadenia (ako je drôt cievky, dodatočný snímač a káblový zväzok, záznamník údajov otáčok, transpondér, atď.) dané (vnútené) FIM technickým riaditeľom povinné. Team sa musí podriadiť a spolupracovať s FIM na vykonaní takýchto testov a kontrol kedykoľvek počas podujatia. FIM zašle výrobcom všetky technické špecifikácie zariadenia minimálne 3 mesiace pred oficiálnou aplikáciou (niektoré predbežné testy môžu byť vykonané počas tohto obdobia so súhlasom osloveného tímu na vykonanie týchto testov).

25.06 Počet valcov

Počet valcov motora je určený počtom spaľovacích komôr.

25.07

Oddelené spaľovacie priestory musia byť prepojené spojovacím potrubím nemenného prierezu o prierezovej ploche najmenej 50% celkového prierezu sania.

01.26 DEFINÍCIA RÁMU SÓLO MOTOCYKLA

Konštrukcia alebo konštrukcie použité pre spojenie mechanizmu riadenia, umiestneného v prednej časti motocykla, s blokom motora a prevodovkou a so všetkými časťami tvoriacimi zadné pérovanie.

01.27 ŠTARTOVACIE ZARIADENIE

Štartovacie zariadenia pre motory sú povinné.

01.28 PALIVOVÁ NÁDRŽ

Palivová nádrž a uzáver palivovej nádrže musia byť z nepriepustného materiálu.

Palivové nádrže sa musia plniť iba v Paddocku a Pit lane.

Dodatočné palivové nádrže sú povolené za predpokladu, že:

- sú vyrobené certifikovanou spoločnosťou
- musia byť pevne spojené s motocyklom
- hadicové prepojenia musia byť z nepriepustného materiálu

- musia byť chránené pred prederavením
- nie sú umiestnené pred alebo nad riadidlami

Dodatočné palivové nádrže musia byť prezentované - už namontované – pri inšpekcii počas Technického preberania.

Pre Sajdkáry: je povolená iba jedna ďalšia palivová nádrž a musí byť inštalovaná v hlavnom ráme.

01.29 KRYT PREVODOVEJ REŤAZE

Kryt reťaze musí byť na prednom ozubenom kolese sekundárneho prevodu.

29.01
Ak je primárny prevod prístupný-otvorený, musí byť z bezpečnostných dôvodov vybavený ochranným krytom. Tento kryt musí byť skonštruovaný tak, aby v žiadnom prípade jazdec alebo spolujazdec nemohli prísť do náhodného kontaktu s primárnym prevodom. Musí byť skonštruovaný tak, aby chránil jazdca pred poranením prstov.

29.04
Kryt reťaze (vodítko reťaze zadné) musí byť namontovaný tak, aby v žiadnom prípade nedošlo ku kontaktu s reťazou pri nábehu reťaze na spodnú časť rozety.

01.31 VÝFUKOVÉ POTRUBIE A TLMIČ VÝFUKU

Výfukové potrubie a tlmič výfuku musia spĺňať všetky požiadavky vyplývajúce z kontroly hluku (Art. 01.79).

31.01
Os vyústenia tlmiča výfuku musí vo vodorovnej rovine a musí byť paralelná s hlavnou pozdĺžnou osou motocykla (tolerancia 15° v oboch osiach). Najvzdialenejší koniec tlmiča výfuku motocykla nesmie presahovať zvislú dotyčnicu k najvzdialenejšiemu koncu zadnej pneumatiky.

31.02
Koncovka tlmiča výfuku nesmie byť nebezpečná v prípade náhodného kontaktu s jazdcom alebo maršalom.
Ak koncovka tlmiča výfuku obsahuje výstupnú trubica, ktorá vyčnieva viac ako 3 mm od koncovky, musí sa okraj výstupnej trubice zaguľatiť alebo do zahnúť o 180° (viď obrázok nižšie). V obidvoch prípadoch musí byť minimálne 3 mm hrúbka hrany.

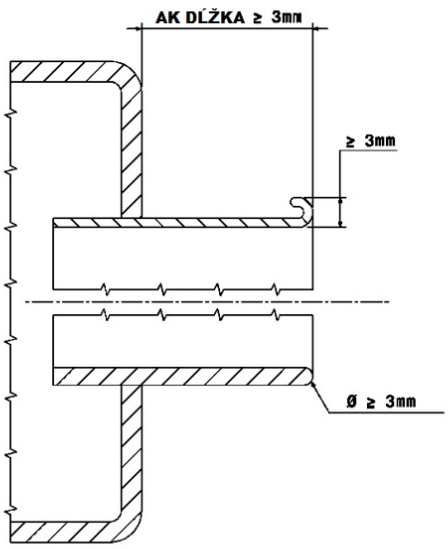

31.03
Výfukové plyny musia byť vyfukované smerom dozadu. Nesmú víriť prach, znečisťovať pneumatiky alebo brzdy či obťažovať spolujazdcov alebo ostatných jazdcov.

31.04
Pri motocykloch s postranným vozíkom musí výfukové potrubie vypúšťať výfukové plyny vodorovne a smerom dozadu s toleranciou max. 30° od pozdĺžnej osi vozidla.

31.05
Je zakázané použitie akýchkoľvek ventilových (blokovacích) systémov nainštalovaných vo výfukovom systéme s cieľom ovplyvňovať meranie hluku. Sú povolené iba originálne (pôvodné) výfukové systémy (napr. Exup) poskytnuté výrobcom. Ich nastavenie je voľné.

01.33 RIADIDLÁ

33.01
Šírka riadidiel musí byť najmenej 600 mm a najviac 850 mm.

33.02
Priečne spojenia riadidiel – hrazdička musí byť prekryté ochranným návlekom. Pokiaľ nie je priečne spojenie riadidiel musia byť dostatočne široko zakryté aj stredové svorky, ktoré pripevňujú riadidlá.

33.03
Strmene – svorky pripevňujúce riadidla musia byť dôkladne zaoblené a skonštruované tak, aby sa predišlo prasknutiu riadidiel.

33.04
Otvorené konce riadidiel musia byť uzavreté zátkou alebo gumeným krytom.

33.06
Ak sú použité chrániče rúk upevnené na riadidlách, musia byť z vyrobené z odolného netrieštivého materiálu a mať permanentný otvor pre ruku.

33.07
Riadidlá z kompozitných materiálov sú zakázané.

33.08
Oprava riadidiel so zliatiny ľahkých kovov zváraním je zakázaná.

33.09
Dorazy (iné než tlmiče riadenia), musia byť namontované tak, aby zabezpečili minimálnu svetlosť 30mm medzi riadidlami s páčkami a nádržou, pri natočení riadidiel do krajnej polohy, aby nedošlo k poraneniu prstov.

01.35 OVLÁDACIE PÁČKY

35.01
Všetky ovládacie páčky na riadidlách (spojky, brzdy) musia byť zakončené guličkou (minimálny priemer tejto guličky musí byť 16 mm). Gulička môže byť aj sploštená, avšak hrany musia byť vždy zaoblené (minimálna hrúbka sploštenej časti je 14mm). Tieto zakončenia musia byť pripevnené trvalým spôsobom a musia tvoriť neoddeliteľnú súčasť páčky. Ak radiaca páka pozostáva z trubice, potom musí byť jej okraj zaoblený.

35.03
Každá páčka (ručná aj nožná) musí byť namontovaná na samostatnom otočnom čape.

35.04
Ak je brzdová páčka načapovaná na osi stúpačky, musí fungovať za všetkých okolností, aj keď je stúpačka ohnutá alebo inak deformovaná.

35.05
Páčka (ručná aj nožná) môže byť modifikovaná pre potreby jazdcov s obmedzenou mobilitou.

01.37 OVLÁDANIE PLYNU

37.01
Ovládanie plynu – plynová rukoväť sa musí samočinne zavrieť, ak z nej jazdec spustí ruku. Činnosť (poloha) škrtiacej klapky (otváranie a zatváranie) musí byť ovládaná mechanicky (káblom) priamo otočnou rukoväťou. Elektronicky riadené škrtiace klapky sú zakázané. Všetok prívod vzduchu do valca musí prechádzať cez škrtiacu klapku. Nie sú povolené ďalšie prostriedky,

mechanizmy či systémy umožňujúce vstup okolitého vzduchu do hlavy valca inak ako cez škrtiacu klapku.

37.02 Vypínač zapaľovania

U snežných skútrov, sajdkách a quadov musí byť namontované automatické vypínanie zapaľovania pre prípad, že jazdec opustí stroj. Vypínač zapaľovania musí zastaviť chod motora.

Vypínač zapaľovania musí byť ovládaný nepružným lankom zodpovedajúcej dĺžky a hrúbky. Ak jazdec vystúpi z vozidla, napnutím lanka musí dôjsť k odpojeniu vypínača zapaľovania a zastaveniu chodu motora. Lanko musí byť pripevnené k vypínaču zapaľovania pevne, aby nebolo možné neúmyselné či samočinné odpojenie, ale iba ak jazdec opustí svoj motocykel.
Vypínač zapaľovania musí byť pevne upevnený na motocykel, nemôže byť prilepený ani pripevnený lepiacou páskou.

U snežných skútrov, sajdkách a quadov musí byť lanko vypínača zapaľovania pripevnené k pravému zápästiu jazdca alebo k pásu jazdca.

37.03

Motocykle musia byť vybavené funkčným vypínačom alebo tlačidlom vypnutia zapaľovania pripevneným na pravej alebo ľavej strane riadidiel (v dosahu ruky, ak je dlaň na rukoväti), ktorý zastaví chod motora.

01.39 STÚPAČKY

39.01

Stúpačky musia byť pevné alebo sklopné, ale musia byť vybavené zariadením, ktoré ich samočinne vráti do normálnej polohy; na konci stúpačky musí byť integrálny kryt zaoblený polomerom najmenej 8 mm. (viď. obr. E a F). Zuby na stúpačkách nesmú byť ostré. Výška zubov na stúpačkách musí byť maximálne 10 mm.

01.41 BRZDY

41.01

Všetky motocykle musia mať najmenej dve účinné brzdy (jednu na každom kolese), pracujúce nezávisle a sústredne s kolesom.

41.02

Motocykel Skupiny B musí mať najmenej dve účinné brzdy pôsobiace najmenej na dve z kolies a pracujúce nezávisle a sústredne s kolesom.

41.03

Snežné skútre musia mať najmenej jednu funkčnú brzdu.

01.43 BLATNÍKY A OCHRANA KOLIES

Motocykle musia byť vybavené zaoblenými blatníkmi.

43.01
Blatníky musia na každej bočnej strane prekrývať pneumatiku.

43.02
Predný blatník musí kryť predné koleso v dostatočnom uhle aby zaistil dostatočnú ochranu jazdca pred odletujúcim blatom. (viď. obr. E)

43.04
Zadný blatník nesmie prekročiť smerom dopredu 130 mm od zvislej čiary vedenej vertikálne od konca zadného kolesa a to v akomkoľvek stave prepruženia zadného kolesa a/alebo predného kolesa (rozmer L).

43.05
Blatníky musia byť vyrobené z poddajného netrieštivého materiálu a konce zaoblené polomerom minimálne 3 mm.

43.07
Ak sú použité kolesá z ľahkých liatin alebo zvárané, musí byť zaistená ochrana zakrytím paprskov pevnými kotúčmi. Medzera medzi týmto kotúčom a ráfikom môže byť maximálne 10mm (okrem ventilu pneumatiky).

01.44 KAPOTÁŽ

Nie je dovolená žiadna kapotáž.

Kryty chladičov musia byť vyrobené z poddajného netrieštivého materiálu (napr. z plastu).

01.46 PÉROVANIE

Elektronicky riadené pružiace a tlmiace systémy sú zakázané.

01.47 KOLESÁ, RÁFIKY A PNEUMATIKY

47.01
Všetky pneumatiky budú merané namontované na ráfiku pri tlaku 1 kg/cm^2 (14 lbs/sg.in.): merajú sa v reze pneumatiky, ktorý je uhle 90° zo zemou.

47.02

Akákoľvek úpravy ráfiku alebo paprskov kolesa (liateho, zváraného, nitovaného) tak ako bolo dodané výrobcom alebo tradičného demontovaného ráfiku, iné než pre paprsky, ventily alebo bezpečnostné skrutky sú zakázané s výnimkou zadržovacích skrutiek, ktoré sa niekedy používajú pre zamedzenie pohybu pneumatiky voči ráfiku (halter). Ak je ráfik takto upravený musia byť použité skrutky, svorky, atď.

47.03 Obmedzenia pre rozmery kolies (ráfikov)

Trieda	Maximálne rozmery kolies - ráfikov	
	Predné	Zadné
65cc	14 “	12 “
85cc malé kolesá	17 “	14 “
85cc veľké kolesá	19 “	16 “
125cc a viac	21 “	19 “

01.49 PNEUMATIKY

49.01
Lopatkové alebo traktorové pneumatiky (so súvislými radiálnymi rebrami) a/alebo pneumatiky s kockami vyššími ako 19,5 mm sú zakázané.

49.03
Povrch pneumatiky nesmie byť dodatočne vybavený namontovanými prvkami, ako sú protišmykové hroty, špeciálne reťaze, atď.

01.50 DOPLŇUJÚCE ŠPECIFIKÁCIE PRE ELEKTRICKÉ MOTOCYKLE (Electric Powered Vehicles – EPV, Skupina J)

50.01 Úvod
Technická koncepcia je vyhradená pre motocykle poháňané netermickou energiou s nulovými toxickými / škodlivými emisiami a pôsobením jedného kolesa v kontakte so zemou.

Tieto technické predpisy môžu byť kedykoľvek zmenené a doplnené za účelom čo najspravodlivejšej súťaže.

50.02 Všeobecné požiadavky pre EPV
EPV zahŕňa dvoj- a/alebo trojkolesové autonómne motocykle s elektrickým pohonom, ktoré majú trakciu na jednom alebo obidvoch kolesách (prípadne s postranným vozíkom bez pohonu).

Počet elektromotorov je obmedzený na jeden.

50.02.1 Priebeh pretekov

Priebeh pretekov je definované príslušnou športovou komisiou.

50.02.2 Formát pretekov (Aktuálny formát pretekov závisí od disciplíny a výdrže batérie)

Minimálne trvanie pretekov: 20 minút
Maximálne trvanie pretekov: 30 minút

50.02.3 Pit Stop

Jazdci budú mať možnosť navrhnúť svoju vlastnú metódu obnovy energie berúc v úvahu bezpečnosť a praktickosť metódy po schválení organizátorom pretekov.

Jazdci, ktorí chcú mať zastávku v boxoch, musia oznámiť postup a technológiu FIM Technickému riaditeľovi / HTK pre zhodnotenie bezpečnosti. So všetkými informáciami sa bude zaobchádzať prísne dôverne.

50.02.4 Transpondér

Všetky motocykle musia byť vybavené oficiálnym časomerným zariadením.

50.02.5 Súlad s pravidlami

Povinnosťou každého súťažiaceho je preukázať technickým komisárom, že jeho motocykel je v úplnom súlade s týmito pravidlami a ZU, v celom rozsahu a trvaní podujatia.

50.03 Všeobecné špecifikácie motocykla

50.03.1 Požiadavky na elektrickú bezpečnosť

Motocykle poháňané elektrickou energiou musia plne vyhovovať požiadavkám uvedených v predpise FIM Electric Regulation a Guidelines for Electric motorcycles

50.03.2 Číselné tabuľky a farby

Pozri článok. 01.55

50.03.3 Riadidlá

Pozri článok. 01.33

50.03.4 Ovládacie páčky

Pozri článok. 01.35

50.03.5 Stúpačky

Pozri článok. 01.39

50.03.6 Kolesá a ráfiky

Pozri článok. 01.47

50.03.7 Pneumatiky

Pozri článok. 01.49

50.03.8 Kapotáž
Pozri článok. 01.45

50.03.9 Hmotnosť motocykla

Nie je určená žiadna minimálna hmotnosť. Maximálny hmotnostný limit je 130 kg.

Hmotnosť stroja sa skontroluje v stave „pripravený na preteky (ready to race)“. Overená hmotnosť nesmie nikdy klesnúť pod požadovanú minimálnu hmotnosť.

50.03.10 Celkové rozmery
Platia špecifické rozmery pre motocykle podľa jednotlivých disciplín.

50.03.11 Náklon motocykla
Motocykel bez zaťaženia musí byť schopný náklonu v uhle 40° od zvislej roviny, pričom žiadna časť motocykla okrem pneumatík nesmie prísť do styku so zemou.
V závodných podmienkach musí byť motocykel schopný odštartovať do svahu so sklonom 18°.

01.51 DOPLŇUJÚCE ŠPECIFIKÁCIE PRE SUPERMOTO

Doplňujúce špecifikácie pre motocykle triedy Supermoto pre ,,Majstrovstvá sveta“.

- Minimálna hmotnosť: 110 kg
    - Palivová nádrž musí obsahovať najviac 0,5 litra paliva, ak je motocykel skontrolovaný pred pretekmi (počas technickej prebierky).
    - Toto sú absolútne limity a pri kontrole stroja pred tréningovými jazdami / kvalifikačnými pretekmi / pretekmi sa neuplatňuje žiadna tolerancia.
    - Minimálna hmotnosť overovaného motocykla nesmie byť nikdy nižšia ako požadovaná minimálna hmotnosť.
    - Pri kontrole po závode sa akceptuje 1% tolerancia hmotnosti stroja.
    - Musí sa použiť váha s minimálnym rozlíšením 100 g.
- Upevnenie brzdových doštičiek musí byť zaistené (závlačkou, maticou, a pod.)
- Čapy alebo skrutky brzdových strmeňov musia byť viditeľne zaistené drôtom.
- Všetky motory musia byť prepojené s riadne upevnenou olejovou zachytávacou nádržkou s minimálnym objemom 0,2 l alebo mať uzavretý odvzdušňovací systém spojení s airboxom.

- Motocykle byť vybavené ochranným krytom, namontovaný pod motor, za účelom jeho ochrany. Naviac, priestor medzi motorom a jeho ochranným krytom musí plniť absorpčnú funkciu ako zásobník na zachytávanie oleja alebo chladiacej kvapaliny, v prípade poruchy motora.

- Musí byť použitá jedna alebo viac nepriepustných nádržiek pre zachytenie expandujúcej chladiacej kvapaliny a pre odvzdušnenie palivovej nádrže, ak nie motocykel vybavený samoblokovacím prepadovým ventilom (selfblocking overflow valve). Tieto nádržky musia byť vyprázdnené pred každým štartom.

- Jedinou povolenou chladiacou kvapalinou je voda.

- Bezpečnostný drôt použitý na uzáveroch plniacich hrdiel oleja a vody, ako aj na vypúšťacích zátkach musí byť viditeľný.

- Motokrosové, endurové alebo trialové pneumatiky sú zakázané.

- Maximálna hĺbka dezénu predných a/alebo zadných pneumatík musí byť 10 mm v strede behúňa.

- Na oboch pneumatikách (prednej aj zadnej) je dovolené dodatočné prerezávanie vzorky pneumatík.

01.53 DOPLŇUJÚCE ŠPECIFIKÁCIE PRE MOTOCYKLE S POSTRANNÝM VOZÍKOM

53.01
Sidecar musí byť pripevnený k motocyklu v najmenej troch bodoch, ak s ním netvorí neoddeliteľnú súčasť podvozku.

Upevňovacie body nesmú umožňovať pohyb v kĺboch (kĺbové prívesné vozíky sú prísne zakázané). Ak je uhol sklonu meniteľný, musí byť zaistený takým spôsobom, že spôsob upevnenia je úplne zabezpečený (aretovaný) a nielen upnutý.

Medzi motocyklom a postranným vozíkom musí byť namontovaná konštrukcia z prekrížených popruhov (sieť) alebo kovového roštu tak, aby sa zabránilo náhodnému prepadnutiu nohy jazdca pri jazdne na zem (zabráni úrazu nohy jazdca).

Palivová nádrž (nádrže) musia byť dostatočne a nezávisle chránené pred možným kontaktom so zemou. Pozri tiež čl. 01.28.

53.06
Poháňané môže byť iba zadné koleso motocykla.

53.07

Vzdialenosť medzi stopami, ktoré zanechajú stredové čiary zadného kolesa motocykla a koleso postranného vozíka musí byť najmenej 800 mm a najviac 1150 mm.

53.09
Na zníženie krútiaceho momentu riadenia je dovolené posunúť predné a zadné koleso, avšak vzdialenosť medzi stopami predného a zadného kolesa nesmie byť viac ako 75 mm.

53.10
Riadidlá musia byť pevne spojené s klasickou teleskopickou vidlicou alebo vidlicou s kyvným ramenom. Nie sú povolené žiadne pomocné (vložené) mechanizmy pre riadenie motocykla. Predné koleso musí byť uchytené z oboch strán. Všetky ostatné typy riadenia a zavesenia predných kolies sú zakázané (napr. letmé uchytenie).

53.11
Minimálne rozmery postranného vozíka pre spolujazdca sú: dĺžka: 1000 mm
šírka: 400 mm
Výška krytu-štítu chrániaceho spolujazdca je minimálne 300 mm.

53.12
Svetlosť stroja od zeme nesmie byť pri zaťažení menšia ako 175 mm.

53.13
Umiestnenie motora je voliteľné, ale musí byť umiestnený pred zadným kolesom. Ak sú motor a prevodovka prichytené k rámu pomocou kotviacich platní, musí byť minimálna hrúbka oceľovej platne 4 mm a 5 mm pre platne z ľahkých zliatin.

53.14
Riadidlá musia byť pevne pripevnené k vidlici a musia byť vo výške nad stredným bodom sedadla. Hlava riadenia, rovnako ako riadidlá, nesmie byť pripevnené k neodpruženej časti zavesenia predného kolesa.

53.16
Koleso postranného vozíka musí byť zakryté alebo chránené pevným materiálom.

53.17
Vzhľadom k pozdĺžnej osi motocykla nesmie výfukové potrubie prečnievať za šírku postranného vozíka (ak je výfuk na strane postranného vozíka) alebo prečnievať o viac než 330 mm (ak je na strane motocykla) (pozri obrázky).
Najvzdialenejší koniec výfukového potrubia nesmie siahať ďalej než k zvislej rovine prechádzajúcej zadným okrajom zadnej pneumatiky alebo zadným okrajom podlahy postranného vozíka.

01.55 ČÍSELNÉ TABUĽKY

55.03
Tabuľky musia byť vyrobené z netrieštivého poddajného materiálu (napr. plastu). Tvar prednej číselnej tabuľky je voľný a môže tvoriť súčasť celkového designu motocykla.

55.04
Tabuľky nemôžu byť zakrivené viac ako 50 mm v porovnaní s ideálnou rovinou a nesmú byť zakryté a zalomené.

Použije sa anglický spôsob písania čísloviek - to znamená jednoduchá zvislá čiara pre “1“ a jednoduchá šikmá čiara pre “7“.

Reflexné, odrážajúce sa čísla sú zakázané.

Čísla musia byť zreteľne čitateľné. V prípade sporu je rozhodnutie Technického riaditeľa FIM konečné

55.05 Predné číselné tabuľky
Jedna číselná tabuľka musí byť umiestnená vpredu so skonom najviac 30° od zvislice. Predná číselná tabuľka môže byť perforovaná. Číslice nesmú byť perforované.

Pre prednú číselnú tabuľku musia byť dodržané tieto minimálne rozmery:

- výška číslice 140 mm
- šírka číslice 70 mm
- hrúbka čiary číslice 25 mm
- medzera medzi číslami 15 mm
- priestor medzi logom FIM a štart. číslom 10 mm

55.06 Postranné číselné tabuľky
Postranné číselné tabuľky musia byť umiestnené nad vodorovnou čiarou vedenou osou zadného kolesa a predná hrana tabuľky musí byť za zvislou čiarou vedenou 200 mm za stúpačkami jazdca.

Tabuľky musia byť pripevnené takým spôsobom, aby boli zreteľne viditeľné a neboli zakryté inou časťou motocykla alebo jazdcom v polohe pre jazdu.

Namiesto snímateľných (samostatných) tabuliek môžu byť na krytoch (bočných plastoch) namaľované alebo upevnené plochy zodpovedajúcich rozmerov v matných farbách.

Za bočnú číselnú tabuľku sa považuje plocha s minimálnymi 200mm x 150mm, s dostatočnou plochou pre 3 číslice (888), ako je uvedené v FIM Nariadenia.

Pre postrannú číselnú tabuľku musia byť dodržané tieto minimálne rozmery:

- výška číslice 100 mm
- šírka číslice 70 mm
- hrúbka čiary číslice 25 mm

- medzera medzi číslami 15 mm
- priestor medzi logom FIM a štart. číslom 10 mm

55.09
Všetky ostatné číselné tabuľky alebo značenia na motocykli, ktoré by mohli niesť k zámene zo skutočným štartovným číslom, musia byť odstránené ešte pred začatím preteku.

01.65 OCHRANNÝ ODEV A VÝBAVA JAZDCA POČAS TRÉNINGOV A PRETEKOV

FIM (SMF) nemôže byť zodpovedná za akékoľvek zranenia, ktoré môže utrpieť jazdec alebo spolujazdec pri používania konkrétneho kusu ochranného odevu alebo výbavy.

65.01 Oblečenie a chrániče

Odporúča sa používať jazdeckú kombinézu, nohavice, dresy s dlhým rukávom a spodné prádlo vyrobené z textílií, ktoré nie sú úplne vyrobené z nylonu alebo spandexu (Lycra, Elastan), aby sa zabránilo degradácii v prípade oderu (trení).

Akékoľvek nepovolené úpravy vykonané na chráničoch budú mať za následok neplatnosť certifikácie a nebudú akceptované.

Ak nižšie uvedené oblečenie a/alebo chránič nezodpovedá technickým požiadavkám alebo sa zistí, že je chybný, musí technický komisár zreteľne označiť (napr. červenou bodkou) všetky medzinárodné značky bez toho, aby ste ich znehodnotil a vziať chránič do úschovy až do konca podujatia. Jazdec musí predložiť iné oblečenie a/alebo chránič na schválenie technickým komisárom. Po nehode, pri ktorej došlo k nárazu, je potrebné predložiť chránič chrbta a hrudníka Technickému komisárovi k preskúšaniu.

Všetky používané chrániče musia zreteľne označené platnými normami a vyhovovať nasledujúcim štandardom:

- EN 1621-1, Level 1 alebo 2, pre ramená, lakte, bedrá a kolená
- EN 1621-2, Level 1 alebo 2, pre chrbticu: CB (Central Back) and FB (Full Back)
- EN 1621-3, Level 1 alebo 2, alebo EN 14021*, pre hrudník

Použitie funkčného airbagového systému je povolené. Jeho použitie musí byť deklarované počas technického preberania FIM technickému riaditeľovi. Za správne používanie tohto zariadenia zodpovedá po celú dobu trvania podujatia jazdec.

Nákrčník nie je kompatibilný s airbagom, a preto je zakázaný, ak jazdec používa airbag.

Je povinné, aby všetci jazdci a spolujazdci vo všetkých kategóriách nosili hrudné a chrbtové chrániče.

Pre Motokros/Sajdkáry/Quady:
Všetci jazdci / spolujazdci sú povinní mať na sebe kombinézu alebo nohavice, dres s dlhým rukávom, chránič hrudníka a chrbta (hrudný chránič).

Dôrazne sa odporúča nosiť aj chrániče ramien, lakťov a kolien

Pre Juniorov:
Chrániče ramien, lakťov a kolien sú povinné a **musia byť** v súlade s normou EN 1621-1, level 1 alebo level 2.

Pre Snežné skútre:
Jazdec musí mať vhodné oblečenie (kombinézu alebo nohavice s dresom s dlhým rukávom) poskytujúce dostatočnú ochranu pred chladom.

Pre Supermoto:
Jazdci musia mať na sebe kompletný kožený odev (kombinézu) z jedného kusu, s minimálnou hrúbkou 1,2 mm a s dodatočnou koženou výplňou alebo inou ochranou na exponovaných kontaktných miestach (lakte, plecia, predlaktia, boky, kolená atď.).

Naviac jazdci sú povinný nosiť chránič chrbta v súlade s normou EN 1621-2, CB ("central back") alebo FB ("Full back“) úrovne 1 alebo 2.

Časti koženého obleku, ktoré pri nehode neprichádzajú priamo ku kontaktu s vozovkou (tenký pásik alebo malá plocha), môžu byť vyrobený z iného materiálu ako koža.

65.02 Obuv
Jazdecká obuv (čižmy) musí byť dobrom stave, vyrobená z kože alebo iných materiálov s rovnocennými vlastnosťami. Minimálna výška obuvi je 30 cm.

65.03 Rukavice
Všetci jazdci/spolujazdci musia nosiť rukavice z kože alebo iných materiálov s rovnocennými vlastnosťami.

65.04 Ochrana očí
Všetci jazdci/spolujazdci musia mať (nosiť) ochranné okuliare.

Je povolené použitie ochranných okuliarov, priezorov na prilbách, okuliarov s odhadzovacími fóliami (tear-off) či okuliarov s pretáčaním fólie (roll-off). Materiály použité na okuliarové rámy, na priehľadné fólie, na priezory prilieb musia byť z netrieštivého materiálu a odolné voči rozbitiu. Priezory prilieb nesmú byť neoddeliteľnou súčasťou prilby.

Nesmie byť použitá ochrana očí, ktorá je viditeľne poškodená. (poškrabaná a pod.)

01.67 OCHRANNÁ PRILBA

- Každý účastník tréningu a pretekov musí nosiť ochrannú prilbu. Prilba musí byť na hlave riadne upevnená, musí dobre „sedieť“ a byť v dobrom stave. Prilba musí mať ako „upevňovací systém“ sťahovací remienok pod bradou.

- Prilba musí mať spodný ochranný kryt tváre, ktorý nesmie byť snímateľný a pohyblivý.

- Prilby, ktoré majú vonkajší plášť vyrobený z viac ako jedného kusu sú zakázané (nesmú obsahovať žiadny spoj).

- Upevňovací remienok pod bradou s dvojitým D krúžkom je doporučený (DD ring).

- Všetky prilby musia byť označené jednou z oficiálnych medzinárodných značiek podľa čl. 01.70. Žiadna značka schválenia FMN nenahrádza značky oficiálnych medzinárodných štandardov.

- Prilba je vyrobená pre zabezpečenie ochrany hlavy. Prilba nie je platforma pre upevňovanie cudzích predmetov.

Nedodržanie vyššie uvedených pravidiel bude mať za následok vylúčenie.

01.69 KONTROLA PRILIEB - INŠTRUKCIE

69.01
Technickí komisári, pod dohľadom HTK, môžu skontrolovať pred začiatkom tréningov a pretekov, či všetky prilby zodpovedajú technickým požiadavkám.

69.02
Ak prilba nezodpovedá technickým požiadavkám alebo sa zistí, že je poškodená, technický komisár musí zreteľne označiť (napr. červenou bodkou) všetky medzinárodné značky bez toho, aby ich znehodnotil a vziať prilbu do úschovy až do konca podujatia. Jazdec musí predložiť technickému komisárovi ku kontrole inú prilbu. Po nehode, pri ktorej došlo k nárazu, musí byť prilba predložená technickému komisárovi k preskúšaniu.

69.03
Všetky prilby musia byť neporušené a ich základná štruktúra nemôže byť zmenená.

69.04
Hlavný technický komisár/technický komisár môže požiadať jazdca o nasledovné kontroly pred začiatkom tréningov alebo pretekov:

69.04.1 Že prilba sedí pevne na jazdcovej hlave

69.04.2 Že, ak je riadne upevnený remienok, nemôže skĺznuť cez bradu jazdca.

69.04.3 Že nie je možné stiahnuť prilbu cez hlavu jazdca ťahom za zadnú časť prilby. (obr.U)

01.70 UZNANÉ MEDZINÁRODNÉ SCHVAĽOVACIE ZNAČKY

Prilby musia zodpovedať jednej z uznávaných medzinárodných noriem:

Európa	ECE 22-05 or **ECE 22-06** (len typ „P“)
Japonsko	JIS T 8133:2015 (len typ 2 - Full face)
USA	SNELL M2015 **or SNELL M2020D or SNELL M2020R**

Príklady homologačných štítkov sú uvedené nižšie (pre Európu sú uvedené aj čísla krajín)

Európa	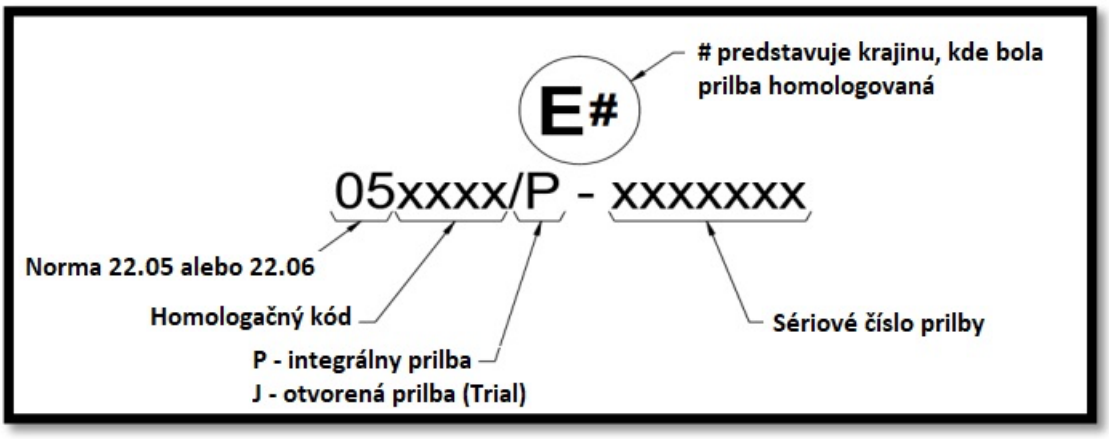 Číslo v krúžku znamená krajinu, v ktorej bola prilba homologovaná: 1-Nemecko, 2-Francúzsko, 3-Taliansko, 4-Holandsko, 5-Švedsko, 6-Belgicko, 7-Maďarsko, 8-Česká republika, 9-Španielsko, 10-Juhoslávia, 11-Spojené kráľovstvo, 12-Rakúsko, 13-Luxembursko, 14-Švajčiarsko, 15-voľno, 16-Nórsko, 17-Fínsko, 18-Dánsko, 19-Rumunsko, 20-Poľsko, 21-Portugalsko, 22-Rusko, 23-Grécko, 24-Írsko, 25-Chorvátsko, 26-Slovinsko, 27-Slovensko, 28-Bielorusko, 29-Estónsko, 30-voľné, 31-Bosna a Hercegovina, 32-Lotyšsko, 33-voľné, 34-Bulharsko, 35-voľné, 36-Litva, 37-Turecko, 38-voľné, 39-Azerbajdžan, 40-Macedónsko, 41-voľné, 42-Európska komisia, 43-Japan, 44-voľné, 45-Austrália, 46-Ukrajina, 47-Južná Afrika, 48-Nový Zéland
Japonsko	

USA	

Od 01.01.2025 budú dôrazne odporúčané prilby homologované podľa FIM FRHPhe-02 (s platným homologizovaným štítkom FIM, ak už k dispozícii) a budú povinné od 01.01.2026. Všetky ostatné normy budú byť zakázané.

Zoznam homologovaných prilieb FIM bude k dispozícii na www.frhp.org

01.73 NÁRODNÉ FARBY PRILIEB

Pri súťažiach národných tímov (napr. Motokros Národov) to je povinnosťou tímov, aby jazdci mali prilby vo farbách štátnej vlajky alebo vo farebnej grafike uvedenej v nasledujúcej tabuľke.

Štátna vlajka môže byť na prilbe prezentovaná vo forme pruhov, pásov alebo iných vzoroch.

Krajina	**FMN**	**Farba**
Andorra	FMA	Bielo-modré zvislé pruhy, priečne žlto červené pásy
Argentína	CAMOD	Biela s modrým vodorovným pruhom
Austrália	MA	Tmavozelená zo zlatými pruhmi a zlatým klonom na oboch stranách
Belgicko	FMB	Žltá
Brazília	CBM	Žltá a zelená
Bulharsko	BMF	Zelená a červená
Česká rep.	ACCR	Modrá s červeno-bielo - modrým okrajom
Čína	CMSA	Červená a žltá
Dánsko	DMU	Červená a biela

Fínsko	SML	Biela s modrým krížom
Francúzsko	FFM	Modrá
Holandsko	KNMV	Oranžová
Chile	FMC	Červená s modrým pruhom a žltými hviezdami.
Írsko	MCUI	Zelená a oranžová
Taliansko	FMI	Červená s jedným zeleným a jedným bielim pruhom
Japonsko	MFJ	Biela s červeným kruhom na vrchu
Južná Afrika	MSA	Biela s oranžovým a modrým pruhom
Juhoslávia	AMSJ	Modrá s červeným pruhom
Kanada	CMA	Biela, tri červené javorové listy, jeden vpredu a po stranách
Keňa	KMSF	Čierna, červená, zelená s bielymi prúžkami a nápisom Keňa po stranách
Luxemb.	MUL	Purpurová
Maďarsko	MAMS	Červená zelená
Mexiko	FMM	Biela so zeleným a červeným okrajom
Monako	MCM	Modrá a biela
Nemecko	DMSB	Biela s červeným okrajom
Nórsko	NMF	Červená a modrá
N. Zéland	MNZ	Biela, vpredu s čiernym kivi
Peru	FPEM	Červená vpredu pruhu šírky 75 mm a modro-žltý šachovnicový okraj
Poľsko	PZM	Biela s červeným pruhom
Portugalsko	FMN	Biela
Rakúsko	OeAMTC	Červená, čierny pruh 60 mm, znak OeAMTC v bielom poli vpredu
Rumunsko	FRM	Čierna so zvislým modrým pruhom
Rusko	MFR	Biela s červeným okrajom a zvislým červeným pruhom a hviezdou
Grécko	ELPA	Biela s modrým okrajom
San Maríno	FSM	Biela s modrým znakom San Marína
Slovensko	SMF	Modrá červená a biela
Španielsko	RFME	Žltá a červená
Švédsko	SVEMO	Modrá a žltá
Švajčiarsko	FMS	Červená s bielym krížom
Uruguaj	FUM	Svetlo modrá
USA	AMA	Modrá s dvomi bielymi pruhmi
V. Británia	ACU	Zelená

Tím obhajujúci titul FIM Majstrov sveta tímov má právo nosiť farby dúhy na prilbe.

Osobní sponzori jazdca môžu byť súčasťou celkovej grafiky prilby alebo zobrazený samostatne v oblasti pod gumeným remienkom ochranných okuliarov.

Model prilby a grafika každého z jazdcov tímu sa môžu líšiť.

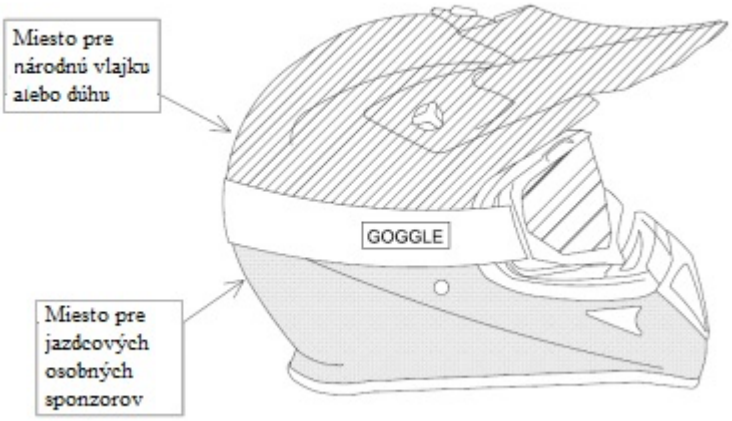

V každom prípade, celková grafika na prilbe musí byť vždy schválená FMN tímu.

Kedykoľvek ak tím používa prilbu a dôjde k zásahu vyššej moci, tzv. “force majeure“ (napr. zmena jazdca, poškodená prilba atď.), príslušnú prilbu je možné vymeniť za ktorúkoľvek inú prilbu, ak je v súlade s technickými pravidlami FIM pre aktuálny rok a bola skontrolovaná technickým komisárom podujatia.

01.75 ZNAK FIM

Za určitých okolností môže FIM dovoliť používanie znakov FIM na určitom vybavení a to preto, aby bolo zrejmé, že toto vybavenie zodpovedá požiadavkám FIM. Pokiaľ je toto oprávnenie udelené a je označená výbava v dobrom stave, potom znak slúži ako záruka zhody s normou stanovenou FIM.

01.76 JAZDECKÉ ČÍSLA – NÁVLEKY

Štartovné čísla, ktoré majú jazdci na návlekoch alebo vytlačené na jazdcovom drese, musia vyhovovať nasledovnému:

76.01
Farba číslic musí byť v silnom kontraste voči farbe pozadia. Číslica môže mať obrys. Farba obrysu musí byť v kontraste voči farbe pozadia, ako aj k farbe číslic (napr. biely dres s alebo oranžovými číslicami môže používať čierny obrys).

76.02
Medzera medzi číslami musí byť 15 mm

76.03
Výška číslic: minimálne 200 mm

76.04
Šírka čísla: minimálne 100 mm pri jednomiestnom čísle
minimálne 200 mm pri dvojmiestnom čísle
minimálne 250 mm pri trojmiestnom čísle

76.05
Hrúbka čiary číslic: 30 mm

76.06
Minimálny voľný priestor okolo čísla bez reklám: 50 mm.

76.07
Ak sú návleky vyrobené z plastu, musia byť perforované z dôvodu dostatočnej ventilácie.

76.08
Jazdecké štartovné čísla koncipované ako návlek alebo umiestnené na tričku jazdca musia byť zhodné so štartovým číslom umiestneným na motocykli. Jazdec musí mať toto číslo umiestnené na sebe počas oficiálneho tréningu a pri preteku.

01.77 TECHNICKÁ KONTROLA - PREBERANIE

77.01 Príprava

- Pred technickým preberaním HTK musí rozhodnúť kto bude robiť čo a zapísať to. Efektívnosť je heslo technického preberania. Buďte vždy veselí a pamätajte na dôvod technického preberania: BEZPEČNOSŤ A FÉROVOSŤ.

- Pred ŠTARTOM súťaže pripraviť uzavretý a strážený priestor (parc-fermé).

- Je potrebné zabezpečiť, aby priestor technickej prebierky bol dostatočne veľký a zakrytý.

- Priestor technickej prebierky musí byť vybavený potrebným vybavením vrátane stolov, stoličiek, svetla a elektrickej zásuvky.

- Vážiace zariadenia-váhy musia byť presné, praktické a s minimálnym rozlíšením 100g. Váhy musia byť certifikované príslušným štátnym ústavom do 24 mesiacov pred začiatkom podujatia. Certifikované závažia a ich certifikáty musia byť k dispozícii pre overenie.

- Pre technické preberanie je potrebné zabezpečiť nasledujúce nástroje (prístroje):
  - ✓ Otáčkomer
  - ✓ Hlukomer, kalibrátor hlukomeru a náhradné batérie
  - ✓ Posúvne meradlo (pre meranie objemu valca motora, priemeru karburátora,...)
  - ✓ Hĺbkomer
  - ✓ Oceľové dĺžkové meradlo

- ✓ Zariadenie pre meranie svetlej výšky (pre Sajkáry)
- ✓ Plomby
- ✓ Váhy a referenčné závažia (zabezpečí organizátor)
- ✓ Meradlá pre meranie objemu motora
- ✓ Pre meranie objemu motora sa odporúča „Lampoil“ test. Ak je potrebné presnejšie meranie, HTK môže požiadať o demontáž hlavy valca z valca.
- ✓ Farbu na označovanie dielov
- ✓ Tepelne odolné nálepky alebo farby na označenie tlmiča výfuku (a rozpúšťadla)
- ✓ Magnet
- ✓ Adekvátne fľaše pre odber paliva
- ✓ Počítač s jednotkou CD + aktualizovaný operačný systém
- ✓ Odporúča sa tlačiareň
- ✓ Kalkulačka

- Pre technické preberanie je potrebné zabezpečiť nasledujúce dokumenty:
  - ✓ Zvláštne ustanovenia
  - ✓ FIM Technické predpisy – aktuálny rok
  - ✓ FIM Predpisy príslušnej disciplíny
  - ✓ FIM Športový kód
  - ✓ Homologačné dokumenty (ak existujú)
  - ✓ Písacie potreby, červenú fixku a zvýrazňovače
  - ✓ Technické karty

- Všetky potrebné nástroje a administratívne vybavenie by mali byť prítomné na mieste technickej prebierky minimálne 1/2 hodiny pred jej začiatkom uvedeným v ZU.

77.02 Technické preberanie

- Technické preberanie pred oficiálnym tréningom a pred pretekmi by malo trvať najmenej jednu hodinu, po pretekoch najmenej 30 minút.

- Technické preberanie sa musí vykonať v súlade s predpismi FIM pre MX a časovým harmonogramom uvedeným ZU.

- Meranie hluku tlmičov výfuku musí byť vykonané ako prvé. Hodnota hluku bude zapísaná do technickej karty. Tlmič výfuku bude označený tepelne odolnou farbou alebo nálepkou.

- V nasledujúcej tabuľke je uvedené, čo sa má na motocykli minimálne skontrolovať:

TECHNICKÉ PREBERANIE	TRIAL	MOTOKROS	PPD	ENDURO
Hluk výfuku	✓	✓	✓	✓
Vypínač zapaľovania		✓	✓	✓
Samozatváracie ovládanie plynu	✓	✓	✓	✓
Svetlá (predné, zadné, brzdové)	✓			✓

Výrobca + model	✓	✓	✓	✓
Pôvod benzínu	✓	✓	✓	✓
Číslo rámu - VIN				✓
Motorová skriňa	✓			✓
Náboje kolies				✓
EČV + poistenie (zelená karta)				✓
Hmotnosť motocykla + balast	✓	✓	✓	
Benzínová nádrž	✓			
Tlmič výfuku	✓	✓	✓	✓
Kryt výfuku - Heatshield			✓	
Karburátor			✓	
Kryt reťaze predný a zadný	✓	✓	✓	✓
Otvorený prevod			✓	
Dirt deflector			✓	
Riadidla, páčky, dorazy	✓	✓	✓	✓
Kryt kotúča prednej/zadnej brzdy	✓			
Stojan				✓
Pneumatiky	✓	✓	✓	✓
Prilba	✓	✓	✓	✓
Ochranné oblečenie	✓	✓	✓	✓

- Motocykle, ktoré prejdú technickým preberaním budú označené nálepkou alebo farbou na prednej časti rámu (obvykle na pravej strane hlavy riadenia).

- Technické preberanie motocykla sa vykoná až po predložení technickej karty jazdcom či mechanikom.

- Pri kontrole hmotnosti musí palivová nádrž obsahovať najviac 0,5 litra paliva. V prípade pochybností hlavný technický komisár zmeria hmotnosť s prázdnou nádržou.

- Pre technické kontroly, ktoré sa uskutočnia po pretekoch, musí byť zabezpečené, že vybrané motocykle, použité v závode pôjdu priamo do uzavretého parkoviska UP. (Parc Fermé).

77.03 Hlavný technický komisár a technickí komisári

- Hlavný technický komisár sa musí dostaviť na športové podujatie najmenej jednu hodinu pred začiatkom technickej prebierky. O svojom príjazde musí informovať riaditeľa preteku, prezidenta JURY a FIM Technického riaditeľa, ak sú prítomní.

- HTK musí zabezpečiť, aby všetci technickí komisári menovaní na podujatie vykonávali správne svoju prácu. HTK musí menovať technických komisárov pre jednotlivé úlohy (posty) pre preteky, tréning a záverečnú kontrolu.

- Technický komisári môžu mať rôzne úlohy, ale tím musí mať minimálne šesť osôb. HTK musí byť držiteľom licencie technického komisára FIM SENIOR a aspoň jeden TK musí byť držiteľom licencie technického komisára FIM. Minimálny počet TK na jednotlivé posty:
  - Kontrola dokumentácie: jedna osoba
  - Kontrola hluku, značenie tlmičov: dve osoby
  - Váženie motocyklov: jedna osoba
  - Kontrola motocyklov, prilieb a chráničov: dve osoby

- Technický komisár poverený meraním hluku musí byť držiteľom platnej licencie technického komisára FIM, s dobrými znalosťami a skúsenosťami s meraním hluku. Usporiadajúca federácia môže navrhnúť služby od špeciálneho technika (akustického inžiniera), ak nemá k dispozícii TK s platnom licenciou FIM pre meranie hluku.

- Desať minút pred každým štartom a v čakacom priestore je TK oprávnený vykonať kontrolu plomb a značiek na tlmičoch výfukov a na výbave jazdcov.

- Počas pretekov v priestore depa je TK oprávnený vykonať kontrolu plomb a značiek na tlmičoch výfukov a na výbave jazdcov. TK musí kontrolovať práce vykonávané na motocykloch s cieľom zabezpečiť, aby sa motocykel nestal zdrojom nebezpečenstva.

- Ihneď po poslednej jazde budú prvé tri motocykle každej kategórie umiestnené v UP. Motocykle musia zostať v UP 30 minút po príchode víťaza, pre prípad protestu alebo pre potreby ďalšej technickej kontroly.
  Súťažiaci musia svoje stroje vyzdvihnúť do 30 minút po otvorení UP, s výnimkou motocyklov, ktoré boli určené pre následnú technickú kontrolu (napr. rozoberanie motora za účelom kontroly objemu motora).
  Po tomto časovom limite už nebudú činovníci v UP zodpovední za ponechané motocykle.

- Po ukončení technickej prebierky HTK predloží FIM riaditeľovi závodu zoznam s uvedením mien prebratých jazdcov, motocyklov, hluku a hmotnosti motocyklov.

- Po nehode jazdca, ak je poškodený motocykel, TK ho musí skontrolovať či sa na ňom nevyskytla porucha závažnej povahy. Je však zodpovednosťou jazdca pristaviť motocykel na opätovnú kontrolu spolu s použitou prilbou a ochranným odevom.

- Ak je prilba zjavne poškodená, musí ju TK zadržať. Organizátor musí zaslať túto prilbu spolu so správou o nehode a lekárskou správou (fotografie a videá, ak sú k dispozícii) federácii jazdca. Ak existujú poranenia hlavy uvedené v lekárskej správe, potom je potrebné prilbu poslať neutrálneho technického inštitútu na rozbor.

- HTK má právo na prehliadku / kontrolu ktorejkoľvek časti motocykla kedykoľvek počas konania podujatia.

- Všetci TK musia byť informovaní od svojej federácie, že obdržali všetky aktualizácie technických predpisov, ktoré mohli byť vydané po vytlačení kníh s technickými pravidlami.

77.04 FIM Technický riaditeľ

- FIM Technický riaditeľ je menovaný riaditeľom FIM Medzinárodnej technickej komisie (CTI) po konzultácii s riaditeľom Motokrosovej komisie (CMS) FIM.

- FIM Technický riaditeľ nezodpovedá za technické preberanie, ale zabezpečí, že sa vykoná v súlade s technickými predpismi FIM.

- FIM Technický riaditeľ vykonáva svoju činnosť v spolupráci s FIM riaditeľom závodu a FIM delegátom.

- Medzi právomoci a povinnosti FIM technického riaditeľa patria, ale nie sú obmedzené na (pozrite si tiež technické pravidlá FIM):

  a) FIM technický riaditeľ nahlási akékoľvek problémy alebo nedostatky týkajúce sa technického preberania FIM riaditeľovi závodu a FIM delegátovi spolu s návrhmi na ich riešenie.

  b) FIM technický riaditeľ je konečným arbitrom v technických otázkach na podujatí.

  c) FIM technický riaditeľ spolu s HTK prekontroluje motocykel (motocykle) a bezpečnostnú výbavu jazdca (jazdcov) zapojeného do vážnej alebo smrteľnej nehody a predloží písomnú správu FIM delegátovi.

  d) FIM technický riaditeľ sa zúčastní všetkých zasadnutí riaditeľstva závodu (JURY), ale bez hlasovacích práv.

77.05 Jazdec a/alebo mechanik

- Jazdec a/alebo mechanik a/alebo tímový manažér sa musia zúčastniť minimálne raz technického preberania s (jazdcovým) motocyklom v čase uvedenom v ZU.

- Na žiadosť TK sa jazdec musí dostaviť k technickému preberaniu.

- Maximálny počet osôb prítomných na technickom preberaní: jazdec a/alebo mechanik a/alebo tímový manažér.

- Jazdec zostáva vždy zodpovedný za svoj motocykel a svoje osobné ochranné prostriedky, že sú v súlade s technickými pravidlami FIM pre motokros.

- Jazdec a/alebo mechanik a/alebo tímový manažér musia predviesť na technické preberanie čistý motocykel v súlade s pravidlami FIM a riadne vyplnenú a potvrdenú technickú kartu.

- Jazdec a/alebo mechanik a/alebo tímový manažér musia predviesť jeden motocykel na technické preberanie pod menom a číslom jazdca. Pre druhý motocykel, existujú dve možnosti:

  1) Jazdec a/alebo mechanik a/alebo tímový manažér môžu predložiť a druhý motocykel na technickú kontrolu pod svojím menom a číslom.

  2) Tím alebo skupina jazdcov/mechanikov/tímových manažérov môže predstaviť druhý motocykel na technickú prebierku. Môžu ho potom použiť niekoľkí jazdci pod podmienkou, že bol motocykel prebratý označený pod ich menom a číslom. V tomto prípade tím prezentujúci motocykel v čase technickej prebierky musí uvádzať mená a počet jazdcov oprávnených ho používať.

- **Po označení motocykla musí jazdec alebo mechanik potvrdiť svoj súhlas podpisom do Technickej karty, kde musí byť uvedené číslo plomby.**

- Jazdec môže medzi jazdami zmeniť motocykel. Konečná voľba musí byť vykonaná minimálne 10 minút pred začiatkom jazdy.

- Jazdec a/alebo mechanik a/alebo tímový manažér musia predložiť ochranné oblečenie (vybavenie) jazdca, napr. prilba a návlek s predpísaným štartovým číslom.

- Každý jazdec, ktorý sa nespĺňa uvedené požiadavky, môže byť vylúčený z podujatia.

- FIM Riaditeľ pretekov môže zakázať činnosť akejkoľvek osobe, ktorá nie je v súlade s predpismi, alebo jazdca, ktorý by mohol predstavovať nebezpečenstvo pre ostatných účastníkov alebo divákov.

01.78 NEBEZPEČNÉ MOTOCYKLE

Ak počas tréningu alebo preteku TK zistí, že niektorý motocykel je poškodený tak, že by sa mohol stať nebezpečným pre ostatných jazdcov, musí o tom okamžite informovať FIM riaditeľa pretekov alebo jeho zástupcu. Je ich povinnosťou vylúčiť takýto motocykel z tréningu alebo preteku.

01.79 KONTROLA HLUKU

Výfukové potrubia a tlmiče hluku musia spĺňať všetky požiadavky týkajúce sa kontroly hluku (pozri samostatný predpis FIM Meranie hluku)

01.82 ŠPECIFIKÁCIE PRE SNEŽNÉ SKÚTRE

82.01 Úvod

Snežné skútre sú vozidlá poháňané jedným alebo viacerými snežnými pásmi, sú riadené lyžami trvale alebo prechodne pripevnenými vpredu alebo po strane vozidla. Existuje niekoľko typov snežných skútrov.

82.01.1 Snežné skútre vybavené dvomi hnacími pásmi s jednou alebo dvomi riadiacimi lyžami umiestnenými vpredu.

82.01.2 Snežné skútre vybavené jedným hnacím pásom s jednou alebo dvoma riadiacimi lyžami umiestnenými vpredu.

82.01.3 Snežné skútre vybavené jedným hnacím pásom a lyžami.

Z bezpečnostných dôvodov sa nesmú používať žiadne ochranné štíty z plastu alebo podobného materiálu.

82.02 Všeobecné špecifikácie

82.02.1 Poloha motora je voliteľná, no motor musí byť umiestnený pred jazdcom.

82.02.2 Jazdec musí byť úplne viditeľný.

82.02.3 K originálnej kapotáži a karosérii je zakázané pridávať krídla alebo spojlery.

82.02.4 Použitie titánu je prísne zakázané.

82.02.5 Otvor zadného tunela musí byť uzavretý vhodným materiálom.

82.02.6 Predné svetlomety musia byť odstránené alebo zakryté.

82.02.7 Skútre musia byť vybavené zadným červeným svetlom s výkonom najmenej 20W. Minimálne rozmery plochy zadného svetla sú 40 x 50 mm.

82.02.8 Je zakázané jazdiť po trati bez karosérie alebo kapoty.

82.03 Štartovacie zariadenia

Snežné skútre musia byť vybavené zabudovaným štartovacím zariadením.

Na ovládanie zvuku by sa mal používať stojan (podpera) používaný na zdvíhanie vozidla pri podržaní za štartovacou bránou.

Stojan (podpera) slúžiaci na zdvihnutie skútra pri štarte (za štartovacou rampou), by mal sa používať aj pri skúške hluku.

82.04 Kryty otvorených prevodov
Snežné skútre musia byť vybavené krytmi pásov. Kryty nemôžu byť súčasťou karosérie

82.05 Výfukové potrubie

82.05.1 Je povolený iba jeden tlmič výfuku.

82.05.2 Výfukové plyny sa nesmú vypúšťať takým spôsobom, aby vírili sneh, znečisťovali pásy alebo brzdy alebo obťažovali spolujazdca alebo ostatných jazdcov. Musia byť učinené všetky opatrenia proti prípadnému úniku oleja, ktorý by mohol byť nepríjemný pre nasledujúcich jazdcov.

82.06 Riadidlá
Šírka riadidiel je najmenej 500 mm a najviac 850 mm. Nie sú dovolené žiadne predĺženia. Ovládacie páčky na riadidlách nemusia byť zakončené guličkou.

82.07 Ovládacie páky
Snežné skútre musia byť vybavené ovládacími páčkami. Pozri článok 01.35.

82.08 Ovládanie plynu / vypínač zapaľovania

Snežné skútre musia byť vybavené zariadením pre ovládanie plynu.

Snežný skúter musí byť tiež vybavený vypínačom zapaľovania.

Pozri článok 01.37

82.0 Stúpačky (pozri čl. 01.39)
Ak sú stúpačky snežného skútru vybavené krytmi špičiek chodidiel, musia mať zábrany nedovoľujúce vloženie (vsunutie) viac než 1/3 dĺžky chodidla jazdca.

82.10 Brzdy
Musí byť najmenej jedna brzda.

82.11 Snežné zásterky
Snežné skútre musia byť vzadu vybavené snežnými zásterkami. Tieto musia byť zhotovené z vhodného materiálu. Musia presahovať tunel stroja na každej strane najmenej 30mm a svetlosť zásteriek musí byť najviac 100 mm pri nezaťaženom stroji. Použitie pružín a/alebo pružného materiálu na pritláčanie snežných zásteriek smerom dole je zakázané. (Diagram M).

82.13 Hnacie pásy
Musia byť vyrobené z gumy alebo plastickej hmoty. Nie sú dovolené žiadne úpravy. Nie sú dovolené žiadne protišmykové zariadenia ako klince, hroty atď.

82.15 Riadiace lyže
Riadiace lyže musia byť konštruované tak, aby vytláčali prekážky do strán a zvisle.

Predná hrana lyže musí prehnutá dohora a zaoblená s priemerom najmenej 100 mm. Zaoblenie musí pokračovať až za zvislú čiaru vedenú stredom vytvoreného oblúku. Použitý materiál: minimálny vonkajší priemer 12 mm.

Akákoľvek vodiaca lišta musí byť vyrobená z materiálu s kruhovým prierezom a minimálnym priemerom 10 mm. Ak je vodiaca lišta vybavená protišmykovou úpravou, minimálny uhol profilu je 60 ° a maximálna dĺžka 260 mm (diagram M).

Hrany riadiacej lyže musia byť zaoblené polomerom najmenej 5 mm profilom z ocele alebo iného kovu. (diagram M).

82.17 Číselné tabuľky
Číselné tabuľky sú povinné. Pozri článok 01.55

82.19 Palivo a olej
Platí článok 01.63. Je povolená nemrznúca kvapalina.

82.20 Výbava a ochranný odev
Platí článok 01.65.

82.21 Návleky
Platí článok 01.76.

82.22 Kontrola / prehliadka
Platí článok 01.77.

82.23 Skúška hluku
Platí článok 01.79.

Počas skúšky hluku snežného skútra sa musí použiť stojan na zdvíhanie zadnej časti skútra a pásu zo zeme. Kapota a karoséria musí byť ponechaná.

01.83 ŠPECIFIKÁCIE PRE ŠTVORKOLKY

83.01 Definícia
Zodpovedá článku 01.07 / Triedy - Skupina G - Štvorkolky.

83.02 Typ motocykla
Pokiaľ ide o značku, konštrukciu alebo typ motocykla neexistujú žiadne iné obmedzenia ako ďalej uvedené.

Objem valcov musí byť:

- min. 250 cm3
- max. 350 cm3. (max. 2 valce) a 500 cm3 (1 valec).

Poháňané môžu byť iba zadné kolesá, zadná náprava musí byť nedelená.

83.03 Kolesá
Ráfik kolesa môže mať priemer max. 12“

Neexistujú žiadne obmedzenia veľkosti predného kolesa. Je zakázané používať koleso so špicovým výpletom.

Každé predné koleso musí mať brzdu na svojej osi, brzdy musia byť ovládané páčkou namontovanou na riadidlách.

Vzadu musí mať štvorkolka brzdu na každom kolese alebo jednu brzdu pevne pripevnenú na osi nedelenej nápravy ovládanú páčkou na riadidlách alebo pedálom ovládaným nohou.

Zadné kolesá musia byť chránené dobrými blatníkmi z mäkkého syntetického materiálu

83.04 Pneumatiky
Platí článok 01.49

83.05 Celková šírka
Maximálna celková šírka nesmie prekročiť 1300 mm.

83.06 Ochrana
Ochranný oblúk musí byť umiestnený za sedadlom. Ochranný oblúk musí mať takú dĺžku a šírku, aby bezpečne zakryl zadnú nápravu a zadnú časť reťazového kolesa.

Na prednú a zadnú časť vozidla musí byť pripevnená nárazová „tyč“ alebo „ochranný kryt“. Táto ochranná bariéra musí byť namontovaná tak, aby bola zarovnaná s vonkajšou prírubou kolies.

Na každej strane vozidla (medzi kolesami) musí byť namontovaný ochranný rám (alebo „ochranný kryt“) trubkového profilu (minimálny priemer: 25 mm). Nesmie existovať žiadna výrazná (ostrá) časť.

Ochranný rám po stranách musí byť vyplnený skríženými pásmi alebo oceľovým sitom s okami tak, aby sa vyplnil priestor medzi kolesami a aby sa predišlo neúmyselnému dotyku nohy jazdca so zemou.

83.07 Ovládacie páčky a riadidlá
Platia články 01.33 a 01.35

83.08 Ovládanie plynu
Platí článok 01.37

83.09 Hluk
Platí článok 01.79

83.10 Číselné tabuľky

Vyžadujú sa štyri číselné tabuľky:

83.10.1 Jedna tabuľka musí byť upevnená k prednej časti stroja vo výške svetlometu smerom dopredu.

83.10.2 Jedna tabuľka musí byť umiestnená na zadnom nárazníku otočená dozadu.

83.10.3 Jedna tabuľka musí byť pripevnená k zadnej časti motocykla tak, aby bolo možné prečítať číslo z oboch strán (typ vlajky).

83.10.4 Čísla musia byť umiestnené čo najviac zvisle. Pozri čl. 01.55 pre rozmery.

83.10.5 Jazdec musí mať štartovné číslo na svojom drese alebo návleku

83.11 Ochranná prilba a oblečenie

Platia články 01.65 až 01.70.

83.12 Všeobecné ustanovenia

Štvorkolka musí byť v perfektnom technickom stave a musí spĺňať požiadavky technického komisára.

DIAGRAMY

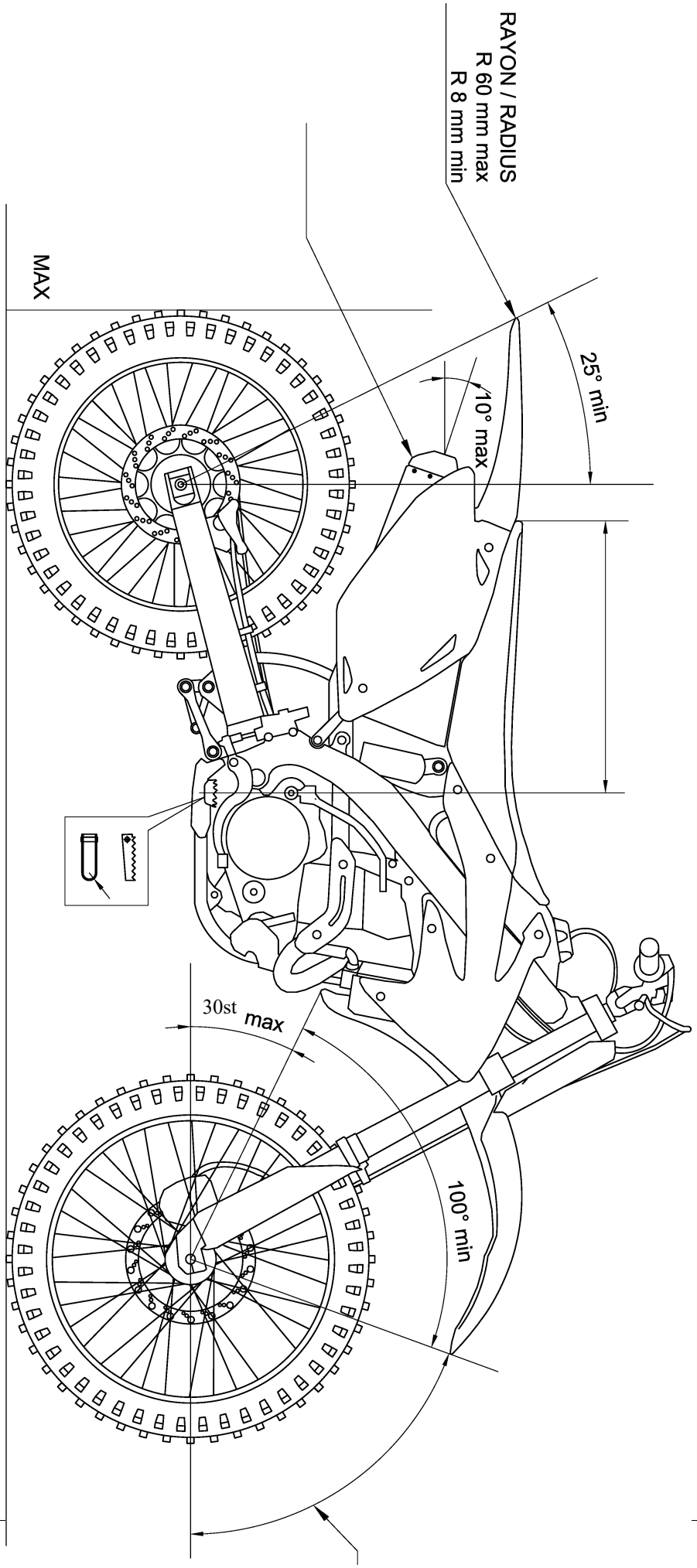
RAYON / RADIUS
R 60 mm max
R 8 mm min
25° min
10° max
MAX
30st max
100° min

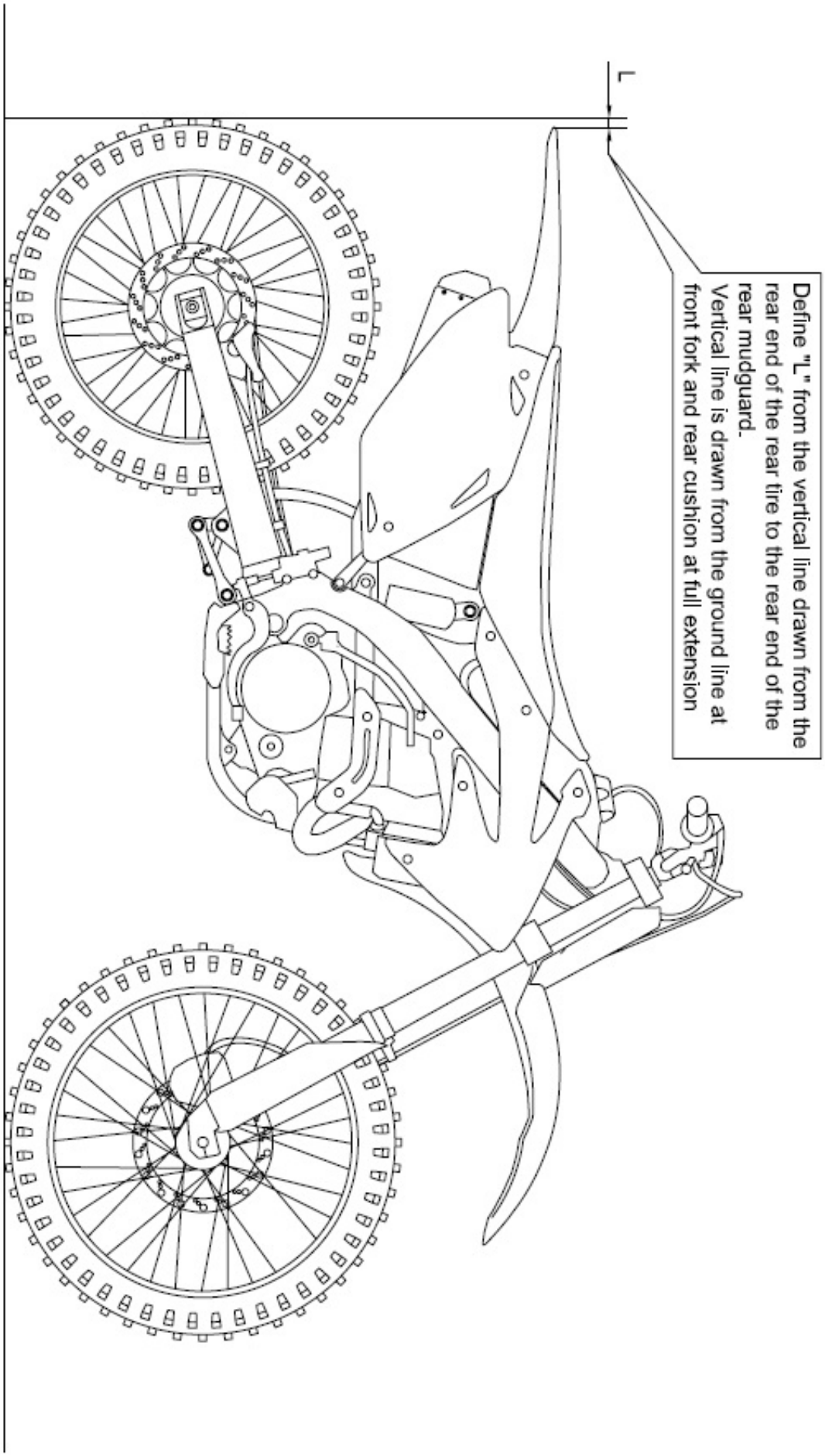
L
Define "L" from the vertical line drawn from the rear end of the rear tire to the rear end of the rear mudguard.
Vertical line is drawn from the ground line at front fork and rear cushion at full extension

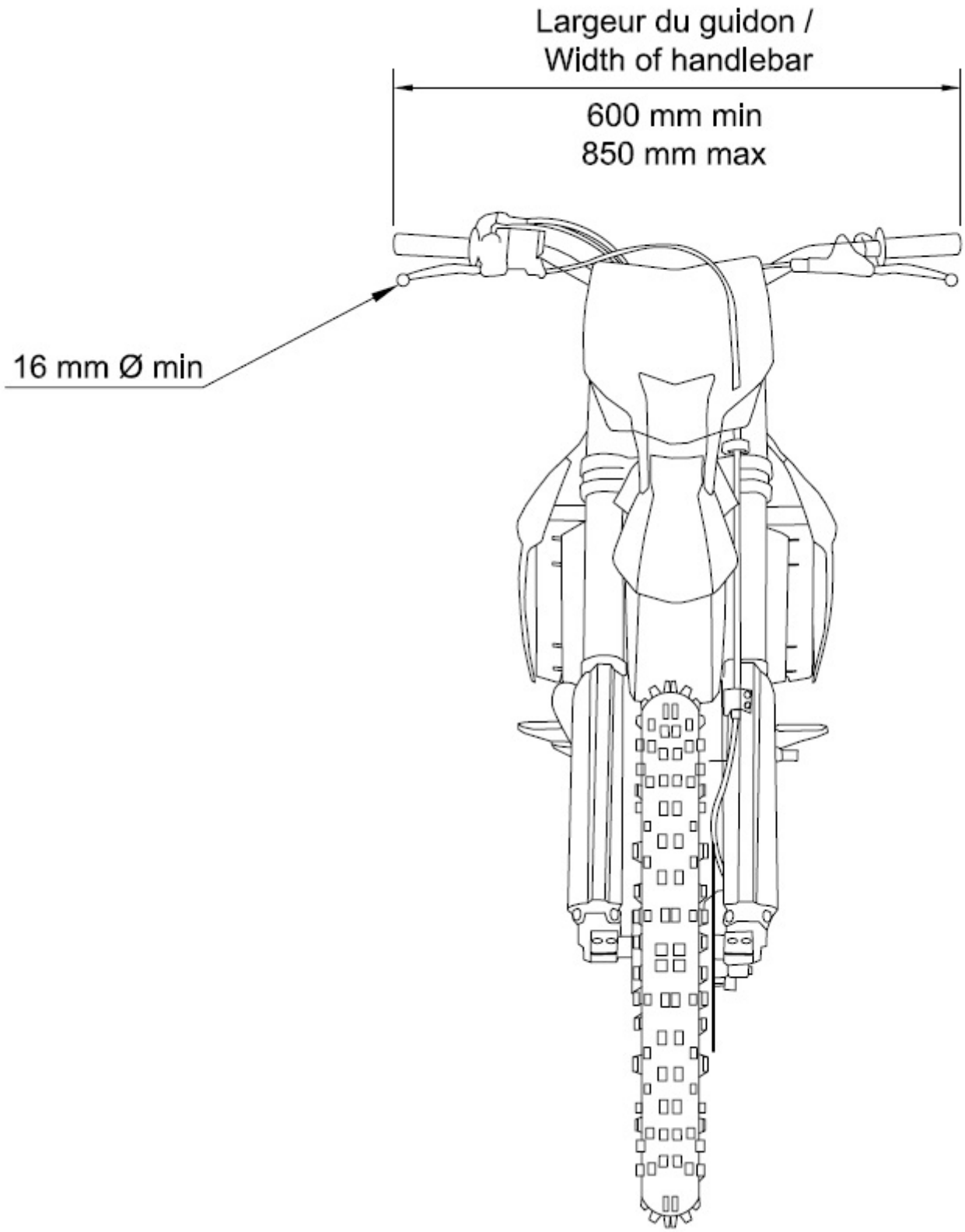
Largeur du guidon /
Width of handlebar
600 mm min
850 mm max
16 mm Ø min

SIDECAR F

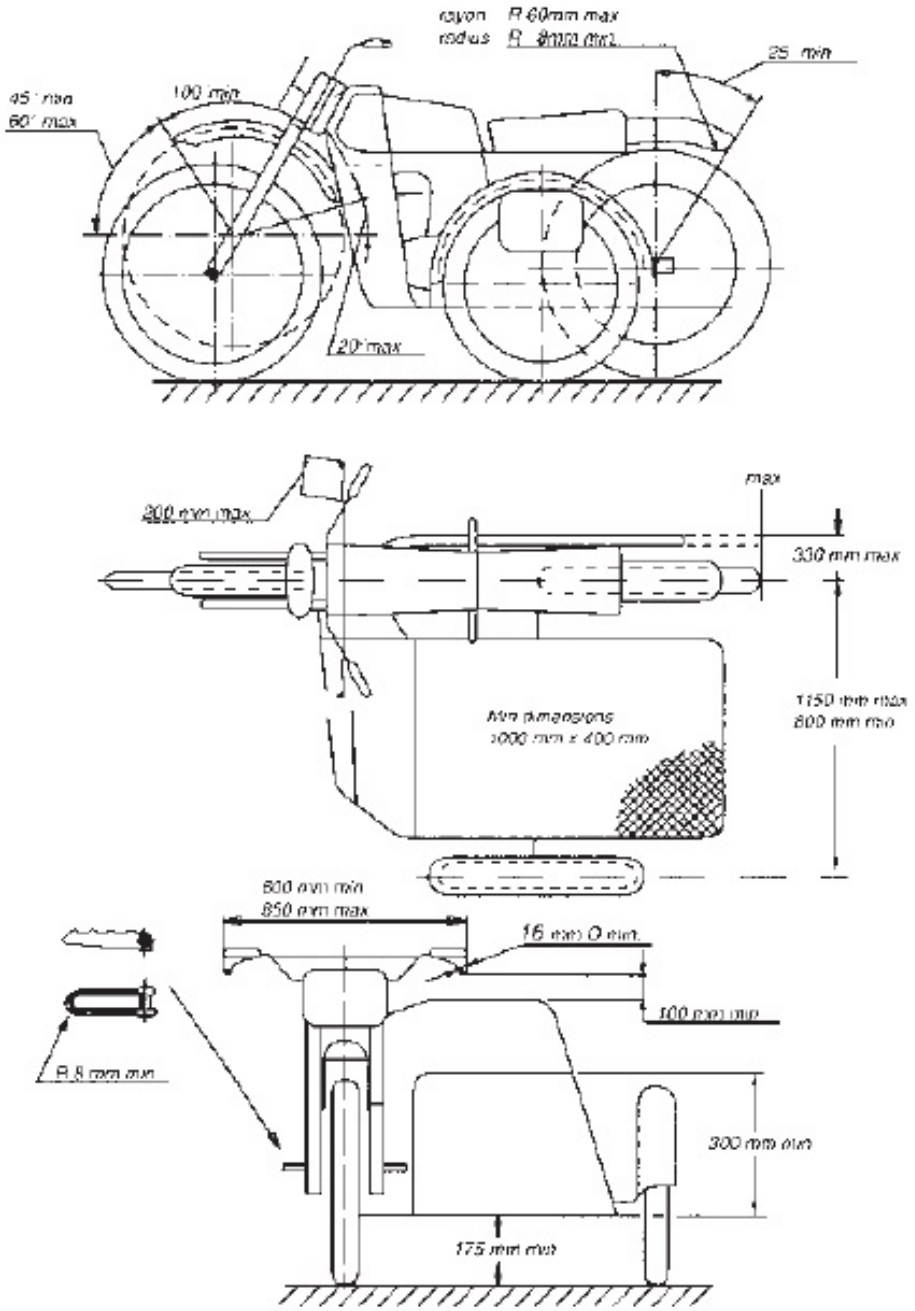
rayon R 60mm max
radius R 8mm (for)
25 min
45° max
60° max
100 min
20° max
300 mm max
max
330 mm max
1150 mm max
800 mm min
Min dimensions
1000 mm x 400 mm
800 mm min
850 mm max
16 mm O min
100 mm min
R 8 mm min
300 mm min
175 mm min

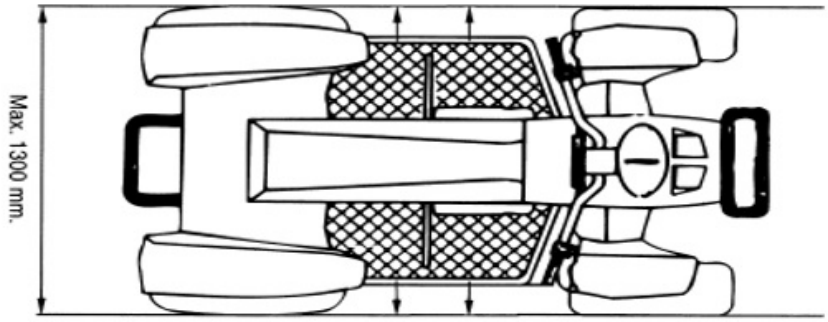
Max. 1300 mm.

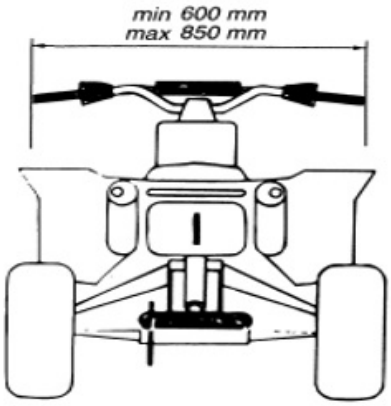
min 600 mm
max 850 mm

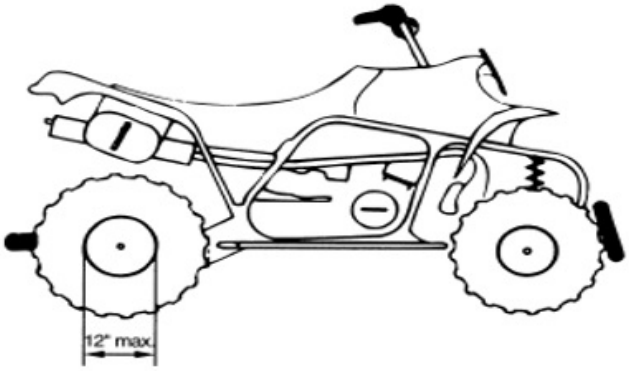
12" max.

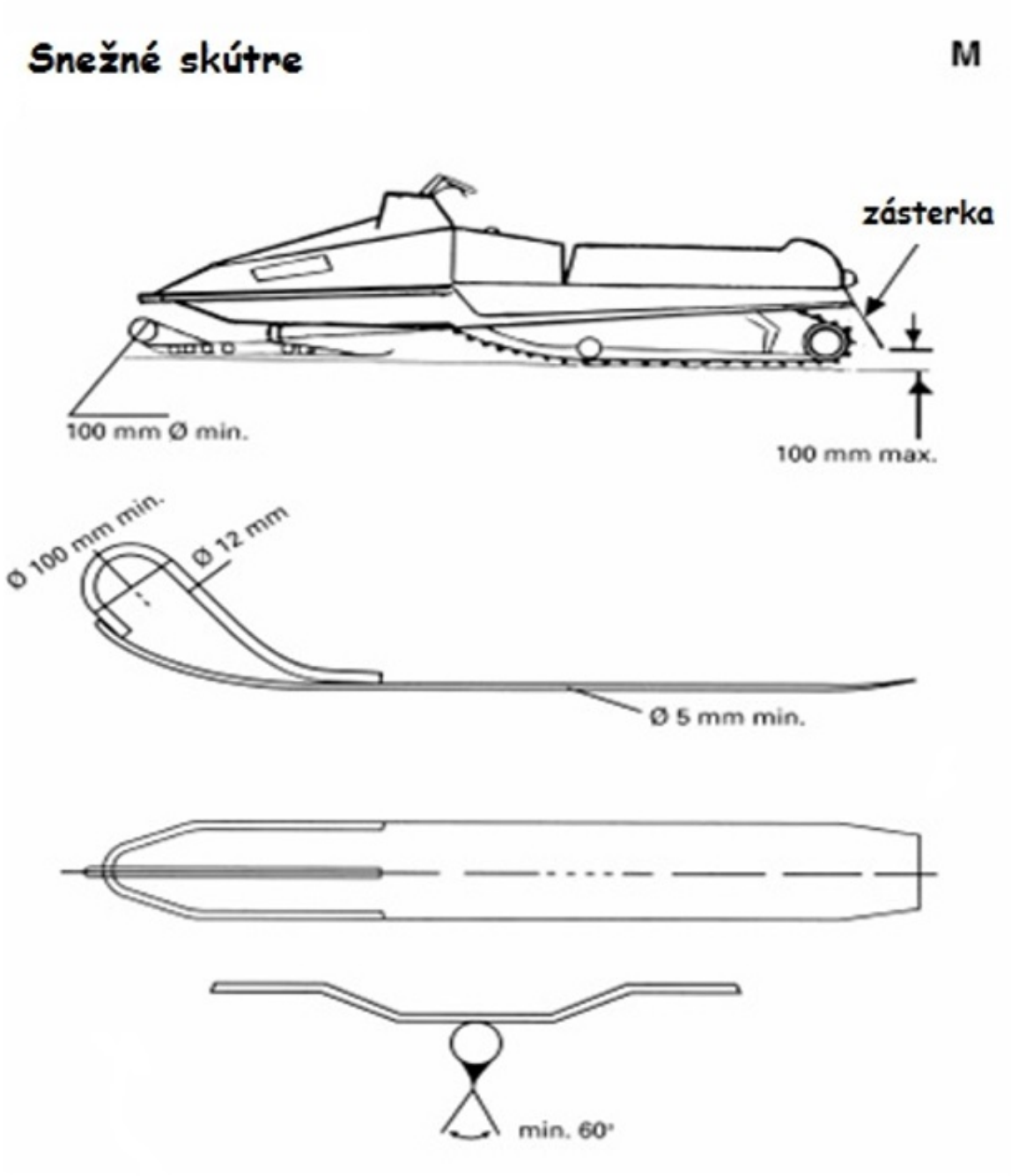
Snežné skútre
M
zásterka
100 mm Ø min.
100 mm max.
Ø 100 mm min.
Ø 12 mm
Ø 5 mm min.
min. 60°

NUMBERS / NUMEROS

O

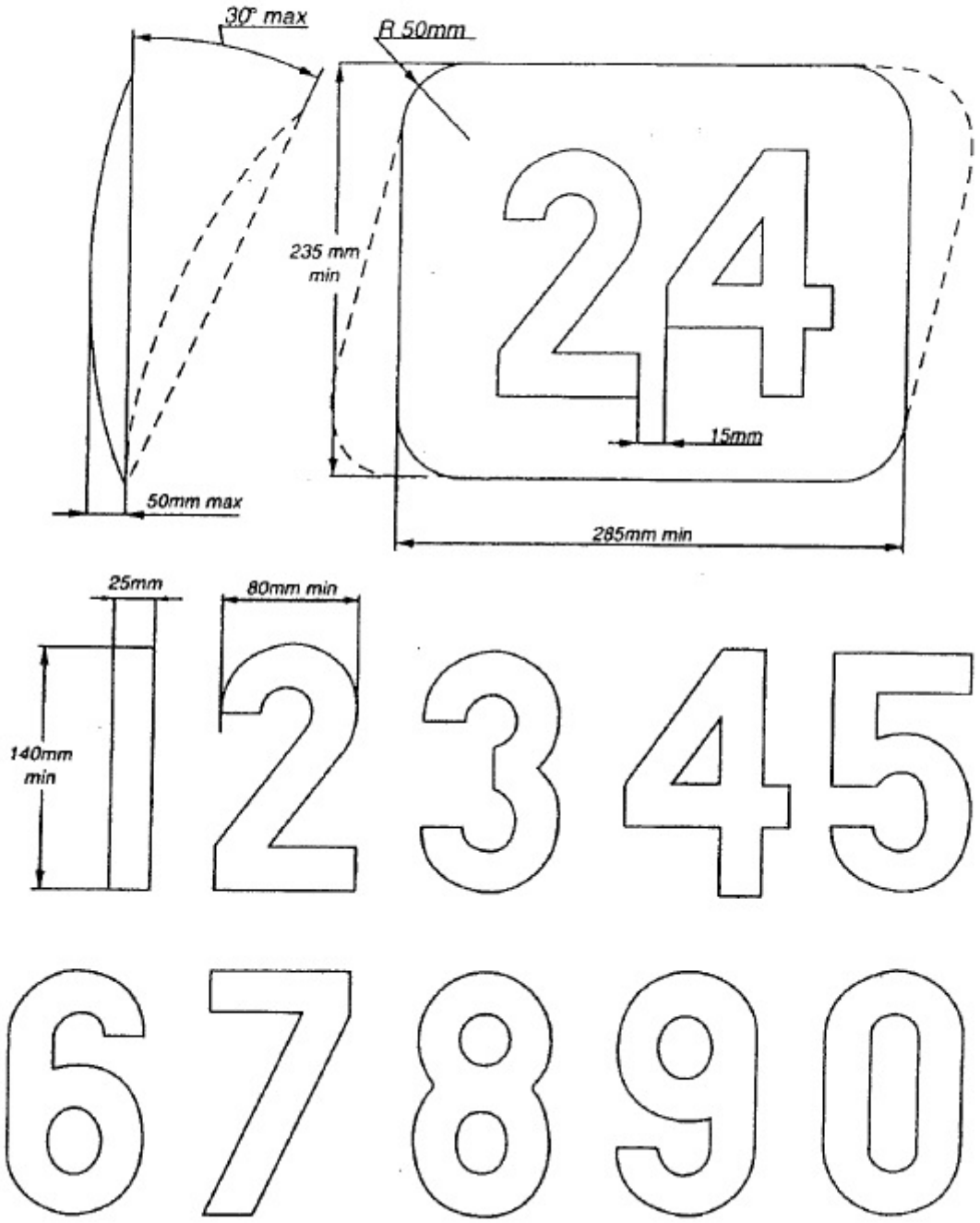

TEN FITTING TESTS FOR HELMETS
DIX TESTS D'ADAPTATION POUR LES CASQUES

1. *Obtain correct size by measuring the crown of the head*
   Avoir la bonne grandeur en mesurant le sommet de la tête

2. *Check there is no side to side movement*
   Vérifier qu'il n'y ait pas de déplacement d'un côté à l'autre

3. *Tighten strap securely*
   Serrer solidement la jugulaire

4. *With head forward, attempt to pull up back of helmet to ensure helmet cannot be removed this way*
   Tête en avant, essayer de soulever le casque pour s'assurer qu'il ne peut pas être enlevé de cette façon

5. *Check ability to see clearly over shoulder*
   Vérifier si vous pouvez voir clairement par-dessus l'épaule

6. *Make sure nothing impedes your breathing in the helmet and never cover your nose or mouth*
   S'assurer que rien ne gêne votre respiration dans le casque et ne jamais couvrir le nez ou la bouche

7. *Never wind scarf around neck so that air is stopped from entering the helmet. Never wear scarf under the retention strap*
   Ne jamais enrouler une écharpe autour du cou, car cela empêche l'air d'entrer dans le casque. Ne jamais porter d'écharpe sous la jugulaire

8. *Ensure that visor can be opened with one gloved hand*
   S'assurer que la visière peut être ouverte avec une main gantée

9. *Satisfy yourself that the back of your helmet is designed to protect your neck*
   S'assurer que l'arrière de votre casque a une forme telle qu'il vous protège la nuque

10. *Always buy the best you can afford*
    Toujours acheter le meilleur que vous pouvez vous offrir